Podzespoły SP22

Łącznik z torem zwiernym do montażu na szynie (10) kolor zielony NO

Budowa symbolu zamówieniowego

SP22\10- [ ] **-sz**

Łącznik
1 pierwszy łącznik
2 drugi łącznik
3 trzeci łącznik

Schematy

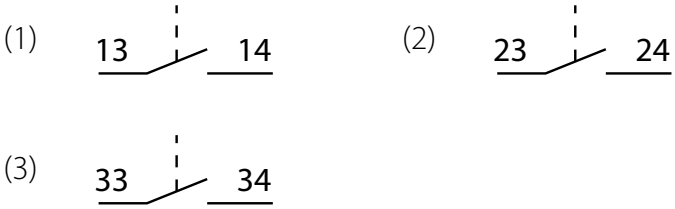

Dane techniczne

Masa	9 g
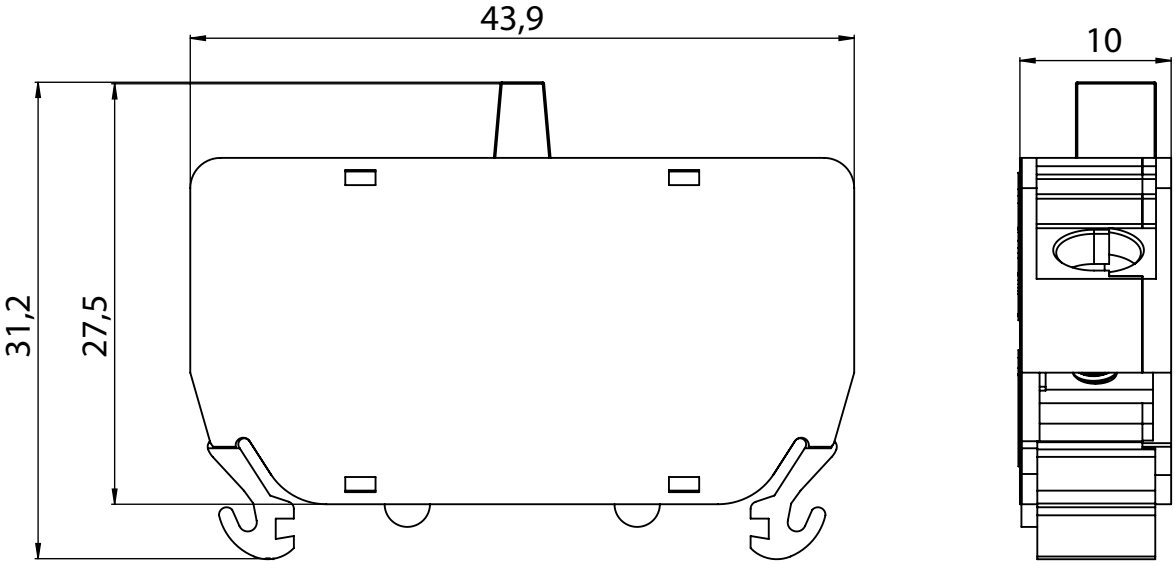
Wymiary