Zawory przelotowe VIKING

Zawór przelotowy żeliwny (M 83)

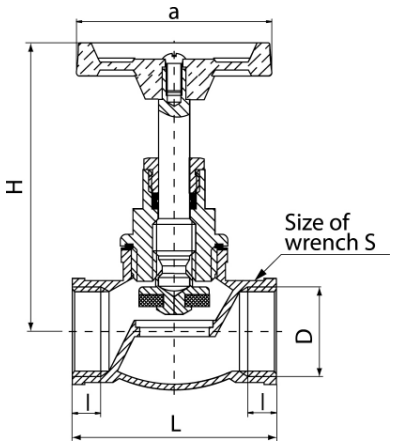

DN	Kod	Wymiary							EAN13
		Wymiar	D	L	l	H	a	S	
15	1292010	1/2"	G1/2	61	12	81	50	27	5907451902233
20	1293010	3/4"	G3/4	70	13	93	50	31	5907451902240
25	1294010	1"	G1	86	14	104	50	40	5907451902257
32	1295010	1 1/4"	G1 1/4	101	15	132	80	49	5907451902264
40	1296010	1 1/2"	G1 1/2	116	19	150	80	57	5907451902271
50	1297010	2"	G2	141,5	21	175	100	69	5907451902288

Zastosowanie:
Do stosowania w instalacjach zimnej i ciepłej wody

Typ:
Zawory przelotowe żeliwne

Gwarancja:
25 lat

Dane techniczne:
Ciśnienie maksymalne: 1,0 MPa,
Temperatura maksymalna: 100°C

Materiały:
Korpus zaworu: żeliwo; korpus głowicy, wrzeciono, grzybek, dławik: mosiądz ; kółko: tarnamid; uszczelka grzybka : guma; uszczelka dławika: guma EPDM; uszczelka głowicy: fibra.

Pokrycie:
korpus: ocynkowany