BIS RapidRail® Konsole ścienne

Zalety i właściwości

- płyta ścienna z przyspawaną szyną montażową
- zalecane także do zawieszeń pod stropami
- otwory (fasolkowe) montażowe są przestawione względem siebie o 90° w celu ułatwienia montażu
- spawane CO_2
- unikalny kształt perforacji w szynach WM15 i WM30 daje możliwość obustronnego montażu
- posiadają naciętą centymetrową skalę na boku szyn
- materiał: stal

Nr kat.	L	z szyny	H (mm)	b x s (mm)	Pokrycie	Pud.
660 3 015	150 mm	WM0 (27 x 18 mm)	110	38 x 5,0	oc. elektr.	20
660 3 019	200 mm	WM0 (27 x 18 mm)	110	38 x 5,0	oc. elektr.	20
660 3 115	150 mm	WM1 (30 x 15 mm)	110	48 x 5,0	oc. elektr.	20
660 3 120	200 mm	WM1 (30 x 15 mm)	110	48 x 5,0	oc. elektr.	20
660 3 125	250 mm	WM1 (30 x 15 mm)	110	48 x 5,0	oc. elektr.	20
660 3 130	300 mm	WM1 (30 x 15 mm)	110	48 x 5,0	oc. elektr.	20
660 3 715	150 mm	WM15 (30 x 20 mm)	110	38 x 4,0	oc. elektr.	20
660 3 720	200 mm	WM15 (30 x 20 mm)	110	38 x 4,0	oc. elektr.	20
660 3 725	250 mm	WM15 (30 x 20 mm)	110	38 x 4,0	oc. elektr.	20
660 3 215	150 mm	WM2 (30 x 30 mm)	110	48 x 5,0	oc. elektr.	10
660 3 220	200 mm	WM2 (30 x 30 mm)	110	48 x 5,0	oc. elektr.	10
660 3 225	250 mm	WM2 (30 x 30 mm)	110	48 x 5,0	oc. elektr.	10
660 3 230	300 mm	WM2 (30 x 30 mm)	110	48 x 5,0	oc. elektr.	10
660 3 240	400 mm	WM2 (30 x 30 mm)	110	48 x 5,0	oc. elektr.	20
660 3 245	450 mm	WM2 (30 x 30 mm)	110	48 x 5,0	oc. elektr.	20
660 3 250	500 mm	WM2 (30 x 30 mm)	110	48 x 5,0	oc. elektr.	20
660 1 215	150 mm	WM2 (30 x 30 mm)	110	48 x 5,0	oc. ogn.	10
660 1 220	200 mm	WM2 (30 x 30 mm)	110	48 x 5,0	oc. ogn.	10
660 1 230	300 mm	WM2 (30 x 30 mm)	110	48 x 5,0	oc. ogn.	10
660 2 340	400 mm	WM30 (30 x 45 mm)	130	48 x 5,0	oc. ogn.	10
660 2 350	500 mm	WM30 (30 x 45 mm)	130	48 x 5,0	oc. ogn.	10

oc. elektr. = ocynkowane elektrolitycznie, oc. ogn. = ocynkowane ogniowo.

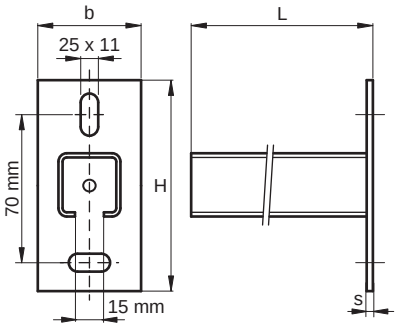

Uzupełnienie

BIS TSM Wkręty do betonu	459
BIS RapidRail® Nakrętki ślizgowe	154
BIS RapidRail® Śruby młotkowe	155
BIS Zaślepki do szyn WM0-30	168