BIS RapidStrut® Śruby młotkowe

Zalety i właściwości

- kompletna nakrętka ślizgowa z trzpieniem gwintowanym, podkładką i sprężyną BIS RapidStrut®
- materiał: części metalowe wykonane ze stali 1.0332; sprężyny wykonane z POM (polioxymetylen) w kolorze zielonym
- ocynkowane elektrolitycznie
- testowane pod względem bezpieczeństwa pożarowego

Nr kat.	G	L	dla szyn	s (mm)	SW1 (mm)	LU (mm)	Fa,z (N)	Fa,x (N)	Pud.	Kart.
652 7 804	M8	40 mm	Strut	6,0	13	18	7.500	2.000	15	150
652 7 805	M8	50 mm	Strut	6,0	13	28	7.500	2.000	15	150
652 7 806	M8	60 mm	Strut	6,0	13	38	7.500	2.000	5	100
652 7 808	M8	80 mm	Strut	6,0	13	58	7.500	2.000	5	100
652 7 810	M8	100 mm	Strut	6,0	13	78	7.500	2.000	5	100
652 7 815	M8	150 mm	Strut	6,0	13	128	7.500	2.000	25	125
652 7 004	M10	40 mm	Strut	8,0	17	14	10.000	4.000	15	150
652 7 006	M10	60 mm	Strut	8,0	17	34	10.000	4.000	5	100
652 7 008	M10	80 mm	Strut	8,0	17	54	10.000	4.000	5	100
652 7 204	M12	40 mm	Strut	10,0	19	10	14.000	2.000	5	100
652 7 206	M12	60 mm	Strut	10,0	19	30	14.000	2.000	5	100
652 7 208	M12	80 mm	Strut	10,0	19	50	14.000	2.000	20	100

652 7 815: nie RapidStrut®.

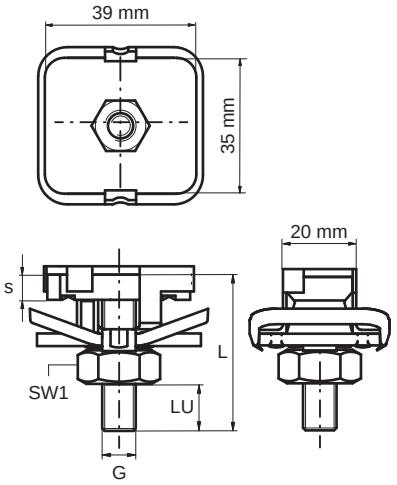

Zamiennik

BIS RapidStrut® Śruby młotkowe regulowane 218
BIS RapidStrut® Śruby młotkowe U 217

Uzupełnienie

BIS RapidStrut® Konsole ścienne 210
BIS RapidStrut® Szyny montażowe 208