1. ZASTOSOWANIE

Baterie jednouchwytowe są to urządzenia, które umożliwiają pobór wody zimnej i gorącej z instalacji wodociągowej o ciśnieniu do 1,0 MPa i temperaturze do 95°C.
W zależności od sposobu montażu w niniejszej instrukcji rozróżnia się następujące typy baterii:

a) naścienne:
- bateria wannowa,
- bateria natryskowa,
- bateria umywalkowa naścienna,
- bateria zlewozmywakowa naścienna,

b) stojące:
- bateria umywalkowa stojąca,
- bateria stojąca z wyciąganym natryskiem,
- bateria stojąca z obrotową wylewką,
- bateria bidetowa.

2. CHARAKTERYSTYKA

PARAMETR	WARTOŚĆ
Wydatek wody przy ciśnieniu 0,1 MPa	10 l/min
Gwinty przyłączeniowe do instalacji	G1/2
Rozstaw przyłączy mimośrodowych dla baterii ściennych	151 ± 20 mm
Długość wężyków zasilających dla baterii stojących	350 mm
Długość węża elastycznego (bateria wannowa i natryskowa)	1500 mm

3. DZIAŁANIE

Otwarcie wypływu wody oraz płynna regulacja jej wydatku następuje w wyniku wychylenia uchwytu w płaszczyźnie pionowej do góry. Zwiększenie temperatury wody następuje przez obrót uchwytu w lewo, a zmniejszenie przez obrót uchwytu w prawo. Skrajne lewe położenie uchwytu daje wypływ tylko wody gorącej, skrajne prawe – wypływ tylko wody zimnej.
W baterii wannowej wciskając uchwyt przełącznika kierujemy wodę do wylotu wylewki, wyciągając – kierujemy wodę do natrysku.

4. MONTAŻ

Do montażu baterii używać kluczy z gładkimi i nie zaciskającymi się powierzchniami szczęk.

BATERIA NAŚCIENNA

BATERIA Z DŁUGĄ (KRÓTKĄ) WYLEWKĄ

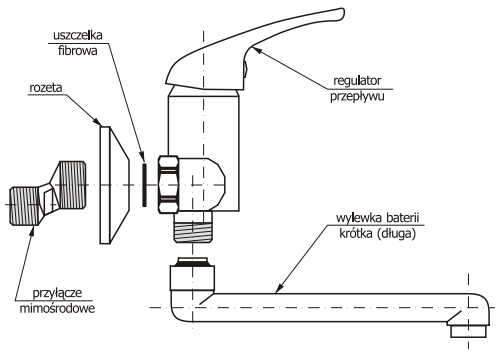

BATERIA WANNOWA

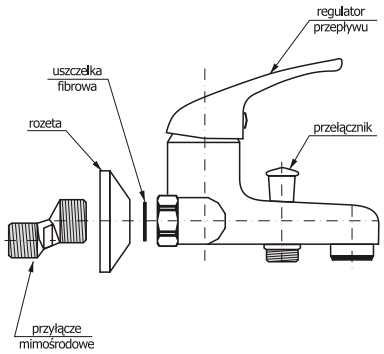

onnline PROFESSIONAL
INSTRUKCJA OBSŁUGI I MONTAŻU
Nazwa: BATERIA JEDNOUCHWYTOWA
PL

4.1. MONTAŻ BATERII NAŚCIENNEJ

✓ do odcinków instalacji zakończonych gwintem wewnętrznym G1/2 wkręcić przyłącza mimośrodowe, uszczelniając połączenie włóknem konopnym (lub innymi uszczelniaczami, np.: taśmą teflonową) – zwrócić uwagę na to, aby osie otworów mimośrodów od strony gwintu G3/4 były na jednej wysokości, powierzchnie czołowe w jednakowej odległości od ściany, a odstęp otworów był równy odległości od osi nakrętek przyłączeniowych korpusu baterii,
✓ na mimośrody nakręcić rozety,
✓ włożyć do nakrętek przyłączeniowych uszczelki i nakręcić je na mimośrody,
✓ po zamontowaniu sprawdzić szczelność połączeń.

BATERIA STOJĄCA

4.2. MONTAŻ BATERII STOJĄCEJ

Mocowanie baterii za pomocą pakietu mocującego.

✓ od spodu baterii w odpowiednie otwory wkręcić wężyki zasilające i śrubę mocującą, następnie nałożyć uszczelkę płaską (w odpowiednie podcięcie w korpusie baterii),
✓ przełożyć wężyki przez otwór montażowy i ustawić baterię we właściwej pozycji na powierzchni montażowej przyboru sanitarnego,
✓ od spodu przyboru sanitarnego nałożyć podkładkę gumową, podkładkę stalową i nakręcić nakrętkę na śrubę mocującą,
✓ podłączyć końcówki wężyków do odcinków instalacji zasilającej wodą zimną i gorącą, na zasilaniu zaleca się montaż kurków kulowych kątowych z filtrem,
✓ po zmontowaniu sprawdzić szczelność połączeń.

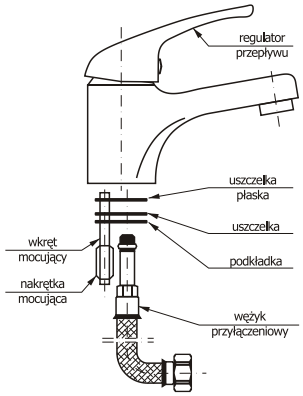

5. KONSERWACJA

✓ Gwarancją prawidłowego działania baterii jednouchwytowych jest czysta woda, to znaczy nie zawierająca takich zanieczyszczeń, jak: piasek, kamień kotłowy itp. W związku z powyższym wymagane jest wyposażenie instalacji wodociągowej w filtry siatkowe a w przypadku braku takich możliwości w indywidualne zawory odcinające z filtrem przeznaczone do baterii.
✓ W przypadku zwiększonego oporu podczas obrotu pokrętłami nie wolno wywierać zwiększonego nacisku, gdyż może to spowodować uszkodzenie regulatora przepływu lub pokrętła. W takiej sytuacji należy wymontować głowicę regulującą i usunąć zanieczyszczenia w niej zgromadzone lub wymienić na nową.
✓ Nie należy ciągnąć, szarpać wężem do natrysku, gdyż może to spowodować uszkodzenie oplotu węża.
✓ Uszczelki konserwować wazeliną lub olejem silikonowym.
✓ **Czyszczenie napowietrzacza (perlatora)** – raz na dwa miesiące:
- wykręcić napowietrzacz i oczyścić siatkę z zanieczyszczeń,
- przy wkręcaniu napowietrzacza zwrócić szczególną uwagę na prawidłowe założenie uszczelki.

✓ **Czyszczenie powłok zewnętrznych:**
- brud lub plamy, powstałe na skutek osadzania się kamienia na powierzchniach zewnętrznych baterii pokrytych warstwą chromu lub lakieru, usuwać przemywając baterię wyłącznie wodą z mydłem, do rozpuszczania kamienia użyć octu, następnie przepłukać powierzchnię czystą wodą i wytrzeć do sucha miękką szmatką,
- w żadnym przypadku nie wolno czyścić powierzchni baterii chropowatymi ściereczkami lub środkami czyszczącymi zawierającymi materiały ścierne i kwasy,
- do czyszczenia części wykonanych z tworzywa sztucznego i lakierowanych nie wolno używać środków zawierających alkohol, substancje dezynfekujące lub rozpuszczalniki.

Onninen Sp. z o.o.
ul. Emaliowa 28, 02-295 Warszawa
tel. (022) 567 90 00, fax (022) 567 90 09
Data wydania: 10.2010