WŁAZY KANAŁOWE

WŁAZY ŻELIWNE KLASY D400

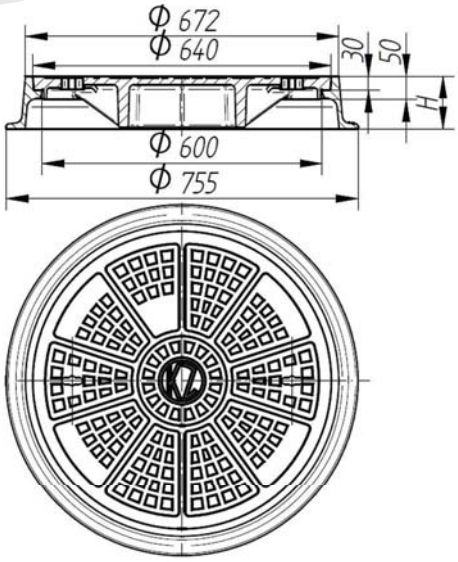

Wszystkie włazy posiadają zabezpieczenie antykorozyjne. Istnieje możliwość umieszczenia własnego logo na pokrywie.

PRZEZNACZENIE

Zastosowanie wg PN-EN 124 Grupa 4 - klasa D400 - jezdnie dróg (również ciągi pieszo-jezdne), utwardzone pobocza oraz obszary parkingowe, dla wszystkich rodzajów pojazdów drogowych.

DANE TECHNICZNE

Typ włazu	Numer indeksu	Wytrzymałość [kN]	Waga [kg]
DO 600 H115	204-0296-000	400	100,0
DO 600 H115 z pokrywą wentylowaną	204-0294-000	400	119,5
DO 600 H150	204-0295-000	400	103,5
DO 600 H150 z pokrywą wentylowaną	204-0270-001	400	123,0

Koneckie Zakłady Odlewnicze S.A.
26-200 Końskie, ul. 1 Maja 57
tel. + 48 41 372 72 50
www.kzo.pl
kzo@kzo.pl