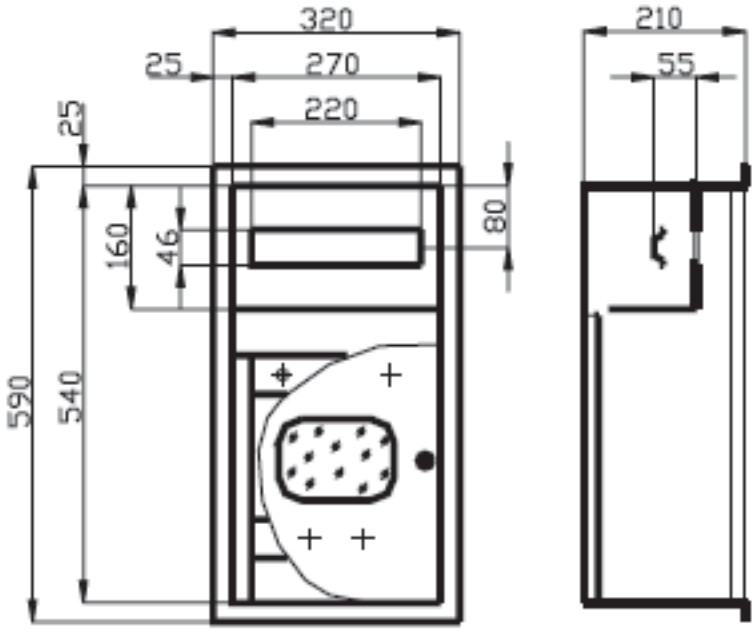
320
25
270
220
25
160
46
80
590
540
210
55