Wyposażenie dodatkowe - „odporne na działanie czynników atmosferycznych”, do nieosłoniętych instalacji zewnętrznych

KF 5050 G

- 16-50 mm², Cu 3~

IP 66/67 | PC | RAL 7035 | 43 44 Boki 44 43

- Każdy biegun z dwoma zaciskami
- 5 biegunów, dla każdego bieguna 6 x 16 mm² s, 4 x 25 mm² s, 4 x 35 mm² s, 4 x 50 mm² s
- z dwoma przetłoczeniami M32 w ściance tylnej
- wprowadzanie przewodów przez przetłoczenia, dławnice AKM zamawiać oddzielnie (patrz dławnice LES)
- odporne na wpływy atmosferyczne (UV promieniowania słonecznego, deszcz, temperaturę, udary mechaniczne, etc.)
- odporne na wodę morską
- zastosowania nadbrzeżne
- Możliwość plombowania pokrywy bez dodatkowych akcesoriów
- zewnętrzne uchwyty do mocowania puszki w komplecie
- kolor: szary, RAL 7035

Napięcie znamionowe izolacji	U_i = 690 V a.c./d.c.
Wytrzymałość prądowa	150 A
Moment dokręcania zacisku:	12,0 Nm
Stopień ochrony:	IP 66 / IP 67 zanurzenie do 1 m max 15 min.
Materiał:	PC (poliwęglan)
Szerokość	355 mm
Wysokość	255 mm
Głębokość	122 mm
Masa	2,55 kg
według normy	IEC 60 670-22
według normy	Rosyjski Rejestr Statków aprobata nr 250-A-1180-108795

Rysunki

Rysunek wymiarowy

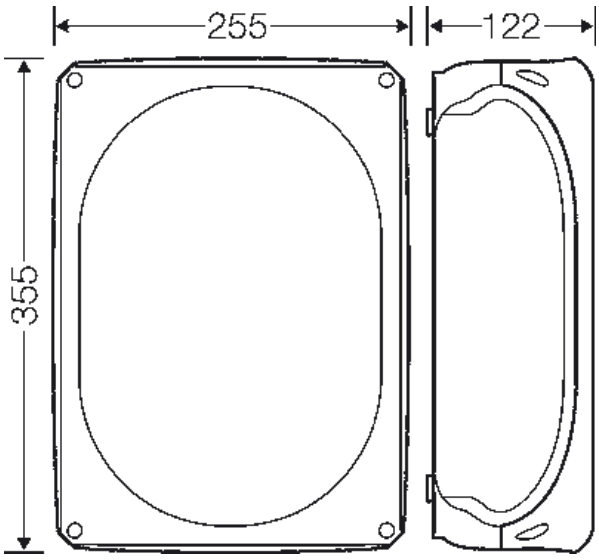

Hensel Polska Sp. z o.o. * ul. Dziadoszańska 10 * 61-248 Poznań * * Telefon: + 48 61 / 876-61-46 * Faks: + 48 61 / 879-93-50 * Data: October 27. 2015

Wyposażenie dodatkowe - „odporne na działanie czynników atmosferycznych”, do nieosłoniętych instalacji zewnętrznych

KF 5050 G

- 16-50 mm², Cu 3~

IP 66/67 | PC | RAL 7035

43 44 Boki 44 43

Dokładne wymiary

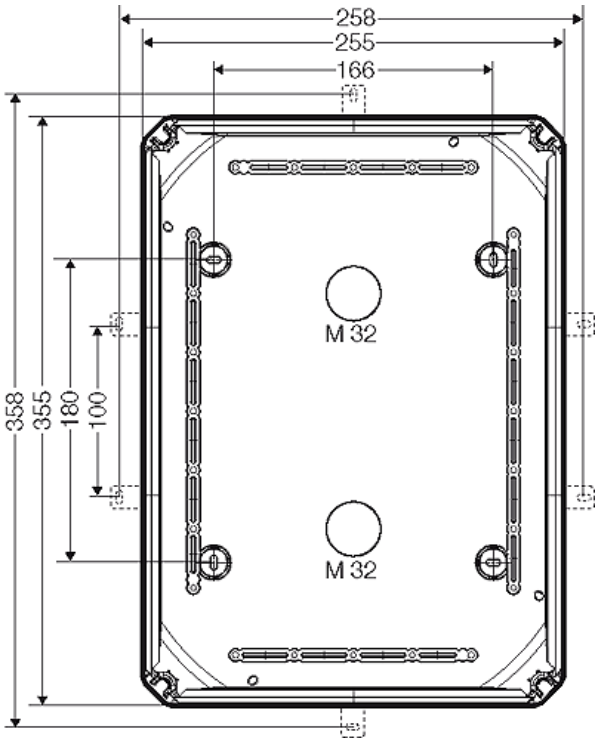

Ścianki boczne

43 44 44 43

43 — 2 x M 25/40/63

44 — 3 x M 25/40/63

Warunki pracy i otoczenia

Zakres zastosowań	Nadaje się dla nieosłoniętych instalacji zewnętrznych Rozwiązania umożliwiające redukcję zjawiska tworzenia się kondensatu pary wodnej - patrz Dane techniczne.
odporność na przypadkowe strugi wody	Odporność przy okazjonalnych procesach czyszczenia (bezpośrednim spryskiwaniu) myjką wysokociśnieniową bez dodatków do czyszczenia, ciśnienie wody: maks. 100 bar, temperatura wody: maks. 80°C, oddalenie => 0,15 m, zgodnie z wymogami IP 69K, obudowa i dławnice co najmniej IP 65
Temperatura otoczenia:	Wartość średnia na 24 godziny + 55 °C Wartość maksymalna + 70 °C Wartość minimalna - 25 °C

Hensel Polska Sp. z o.o. * ul. Dziadoszańska 10 * 61-248 Poznań * * Telefon: + 48 61 / 876-61-46 * Faks: + 48 61 / 879-93-50 * Data: October 27. 2015

Wyposażenie dodatkowe - „odporne na działanie czynników atmosferycznych”, do nieosłoniętych instalacji zewnętrznych

KF 5050 G

- 16-50 mm², Cu 3~

IP 66/67 | PC | RAL 7035 | 43 44 Boki 44 43

Względna wilgotność powietrza	50% przy 40° C krótkotrwale 100% przy 25° C
Ochrona pożarowa przy błędach wewnętrznych	Wymagania: przepisy i normy dla urządzeń elektrycznych Wymagania minimalne- próba rozżarzonego drutu według IEC 60 695-2-11: - 650°C dla obudów i dławnic - 850°C dla części przewodzących prąd
Palność	próba rozżarzonego drutu IEC 60 695-2-11: 960 °C UL Subject 94: V-0 trudnopalne samogasnące
Stopień ochrony przed mechanicznymi udarami	IK09 (10 Joule)
wydzielanie toksyn	nie zawiera halogenów bezsilikonowe "Bezhalogenowy" odpowiednio do kontroli kabli i przewodów izolowanych - korozyjność gazów pożarowych - według IEC 60 754-2
Wskazówka	Właściwości materiału - patrz dane techniczne

Hensel Polska Sp. z o.o. * ul. Dziadoszańska 10 * 61-248 Poznań * * Telefon: + 48 61 / 876-61-46 * Faks: + 48 61 / 879-93-50 * Data: October 27. 2015