ELEKTRO-PLAST NASIELSK

ELEKTRO-PLAST TADEUSZ CZACHOROWSKI SPÓŁKA JAWNA
ul.Płońska 18, 05-190 Nasielsk
tel. (23) 69 33 900 • fax (23) 69 33 902
NIP 531-168-99-92 • KRS 0000488346
www.elektro-plast.com.pl

IP 20 | 650 °C | 400 V | PS

Tablica licznikowa 1-fazowa

Typ	Kolor	Opak. szt.	Waga kg/szt.	Indeks
1F	Biały RAL 9003	15	0,16	**0101-00**
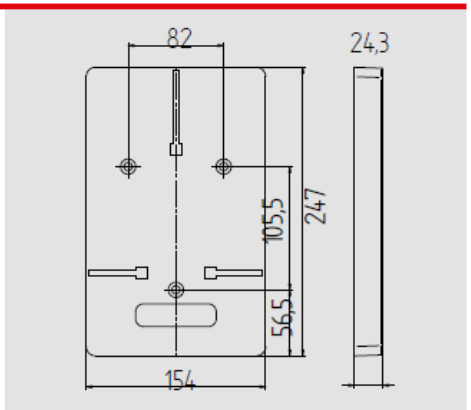
NORMA: PN-EN 62208:2011; PN-EN 61439-1
Wymiary: 154x247x24,3mm