Zacisk przyłącza typu LAK10/1,5-50
nr artykułu: G8510008

Opis

Zaciski przyłącza dla szyn prądowych
o grubości 10 mm, dla przewodów 1,5 - 50 mm^2.

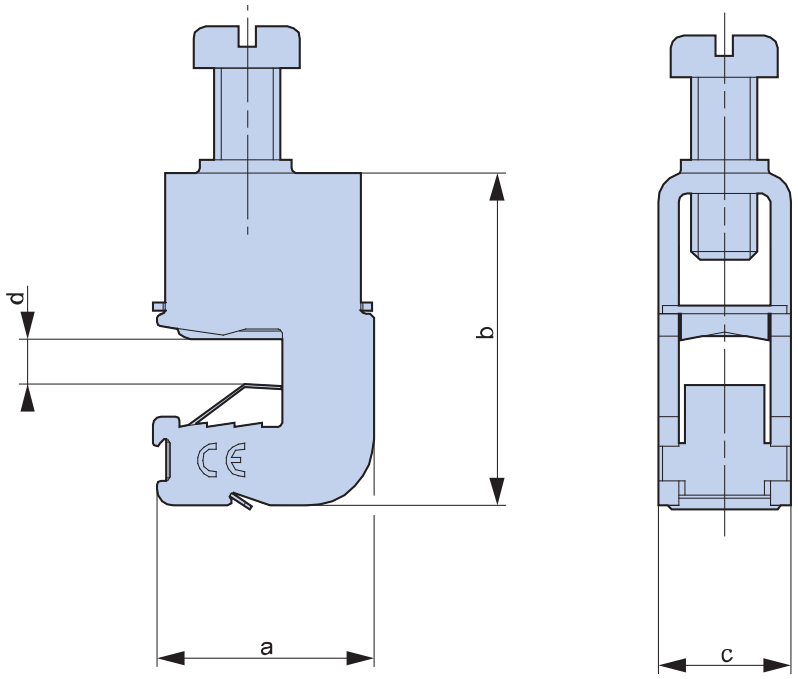

a	b	c	d
26,5	40	16	10

JEAN MÜLLER
THE NAME FOR SAFETY

JEAN MUELLER POLSKA Sp. z o.o.
02-293 Warszawa, ul. Krótka 4
tel. 022 751 79 01, fax. 022 751 79 03
e-mail: info@jeanmueller.pl www.jeanmueller.pl