Zacisk przyłącza typu LAK5/16-120
nr artykułu: G8510004

Opis

Zaciski przyłącza dla szyn prądowych
o grubości 5 mm, dla przewodów 16-120 mm^2.

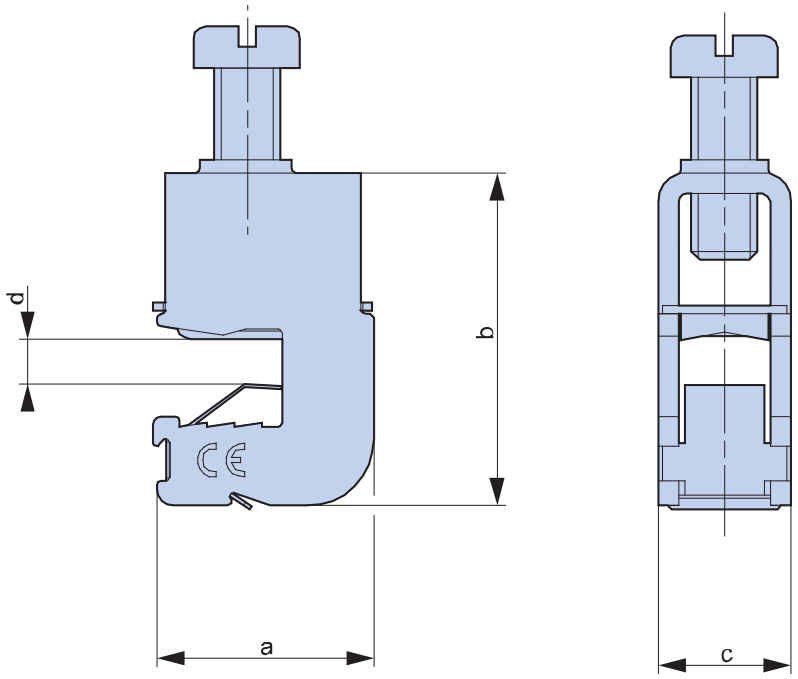

a	b	c	d
29	46	23	5

JEAN MÜLLER
THE NAME FOR SAFETY

JEAN MUELLER POLSKA Sp. z o.o.
02-293 Warszawa, ul. Krótka 4
tel. 022 751 79 01, fax. 022 751 79 03
e-mail: info@jeanmueller.pl www.jeanmueller.pl