Karta danych technicznych
T 40, dławiki elastyczne

Puszki kablowe odgałęźne wykonane są z tworzywa termoplastycznego - polipropylenu - z dławikami elastycznymi wykonanymi z octanu etylowinylu (EVA). Tworzywo to jest miękkie, co oznacza, że można je łatwo kształtować. Dzięki temu przewody można instalować przebijając bezpośrednio dławiki przewodem 7 x M25, albo też dławik można naciąć w wyznaczonym miejscu, aby wykonac otwór do wprowadzenia przewodów lub rur. Oprócz tego zamiast dławików elastycznych do otworów można zamontować dławiki kablowe, które zabezpiecza się następnie od wewnątrz przeciwnakrętką.
Odgałęźne puszki kablowe można zamontować za pomocą śrub do blachy 3,5x9,5 w otworach na dnie na płytach montażowych.
Wymiary wewnętrzne w świetle: 77 x 77 x 46 mm
: Pokrywa z polem opisowym i Plombowana.

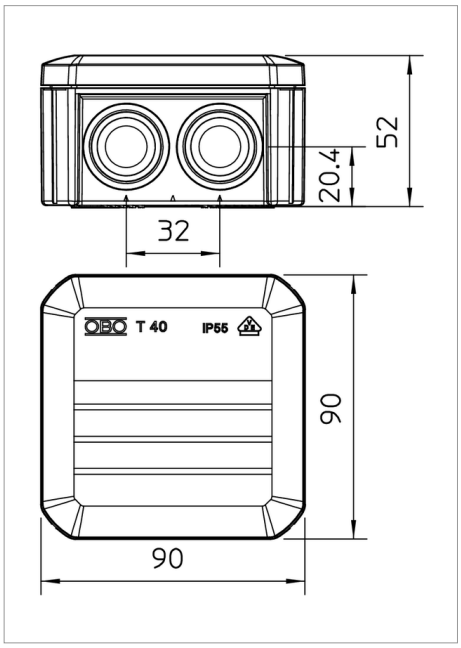

Wersja standardowa: niepodtrzymująca palenie, temperatura badania 650°C
Wersja F: niepodtrzymująca palenie, temperatura badania 960°C.

Typ	Wykonanie	Wloty	Kolor	Opakowanie 3 (wersja karton)	Opak. szt.	Waga kg/100 szt.	Nr kat.
T 40	Standard	7 x M25	jasnoszary; RAL 7035	80	5	6.700	2007045
T 40 RW		7 x M25	czysta biel; RAL 9010	80	5	6.700	2007517
T 40 F	960 °C, niepodtrzymujący palenie	7 x M25	jasnoszary; RAL 7035	80	5	6.700	2007320
T 40 RO-LGR	z czerwoną pokrywą	7 x M25	czerwono-szary	80	5	6.700	2007630
T 40 UV RW	odporny na działanie promieni UV	7 x M25	czysta biel; RAL 9010	80	5	6.700	2007410
T 40 KL	z listwą zaciskową	7 x M25	jasnoszary; RAL 7035	80	5	8.900	2007432
T 40 HEB		7 x M25	jasna kość słoniowa; RAL 1015	80	5	6.700	2007584

PP polipropylen

zł/10