„Awa“ Wtyczka kątowa z wyłącznikiem 16A 2P+Z 230V IP44

PCE

Connection to the future

Nr kat. **9002216**

- uni- schuko
- z diodą

IP20

Wymiary:

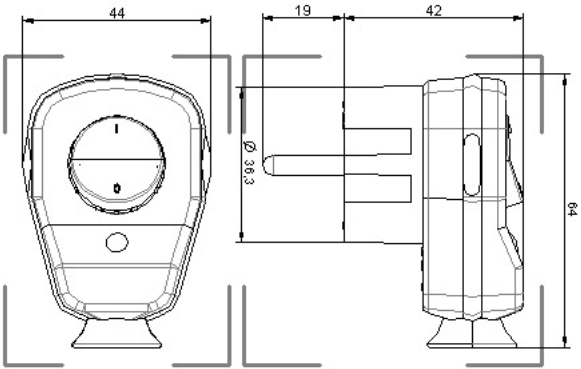

Wersja:	**Uni- schuko**
	9002216
Pakowane po:	60

PCE Polska Sp. z o. o.
ul. Zielona 12
58-200 Dzierżoniów
TEL. +48 74 831 76 00
FAX. + 48 74 831 17 00
MAIL: pce@pce.pl
www.pce.pl