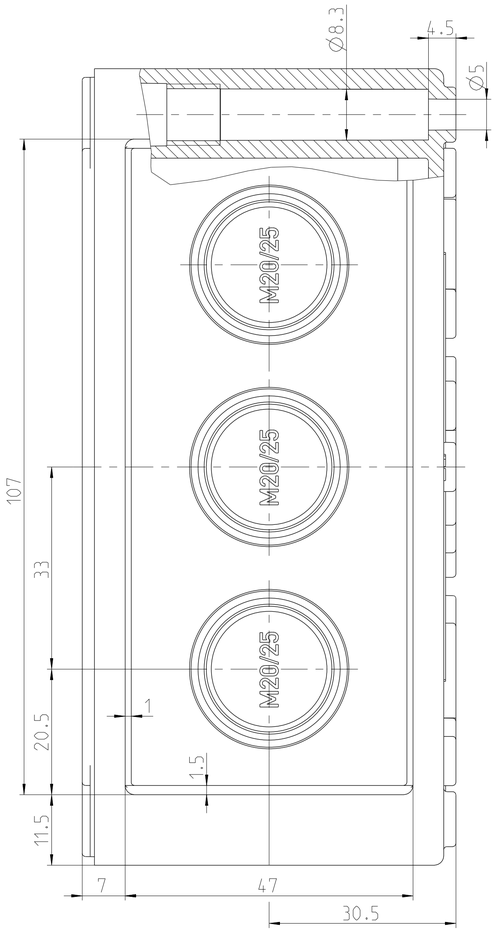

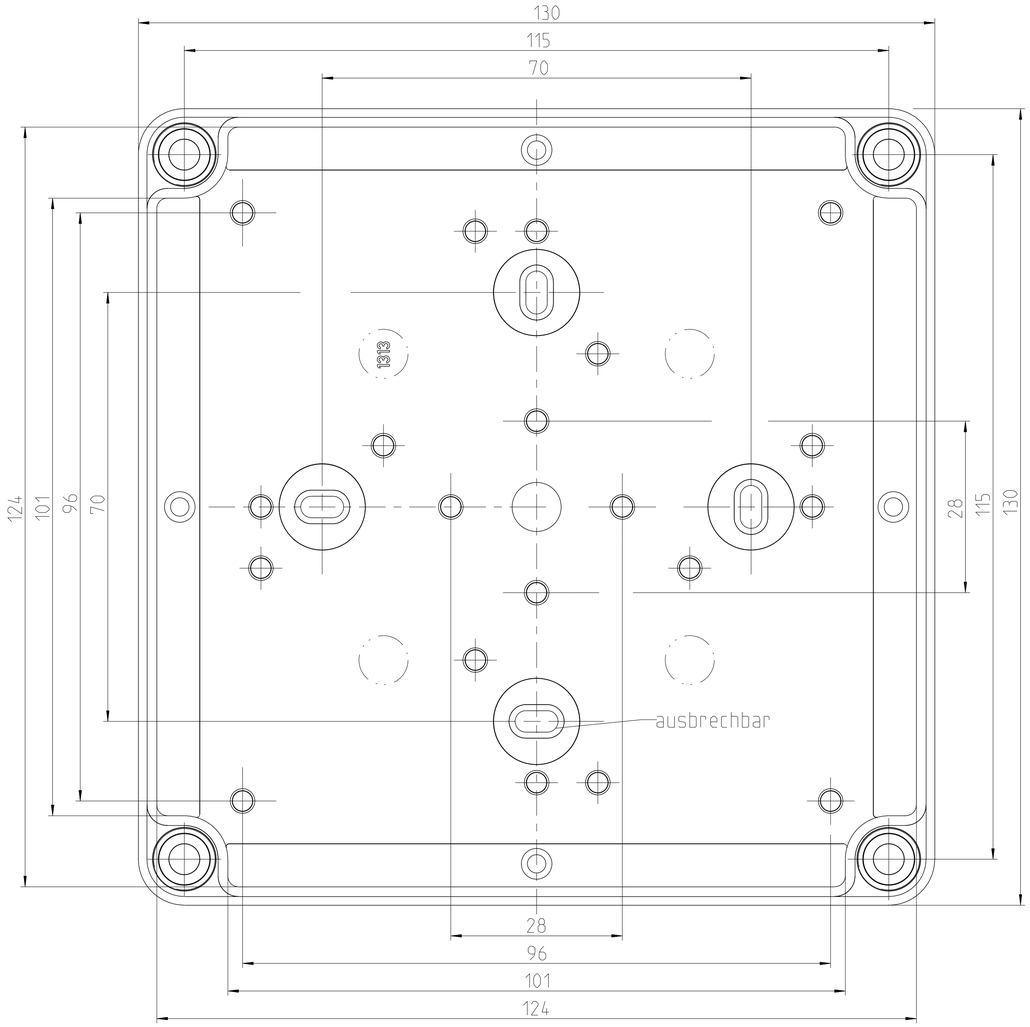

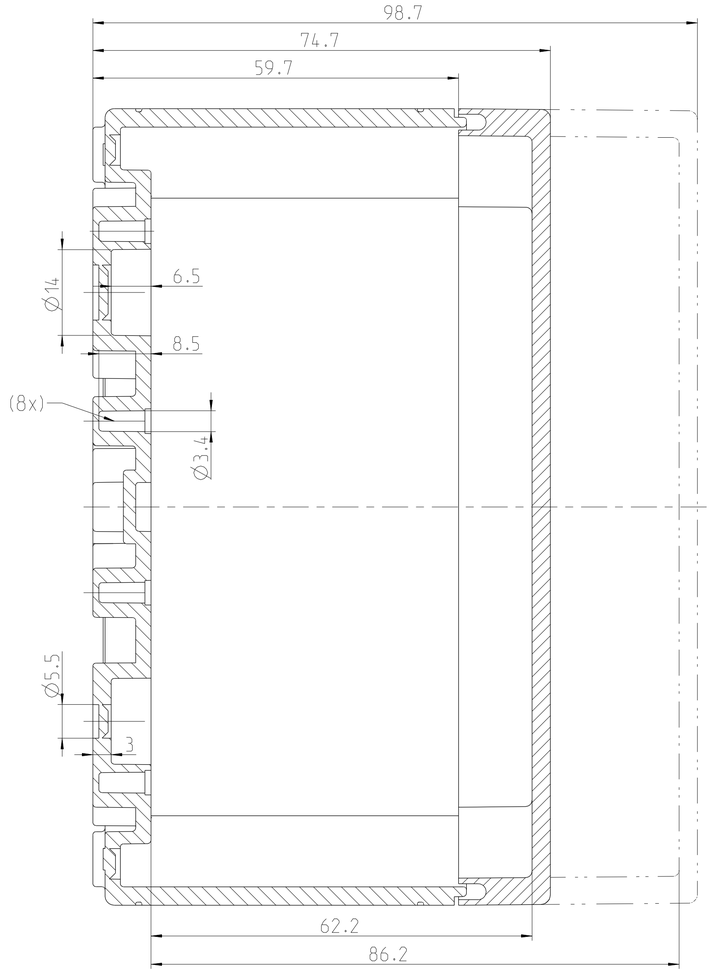

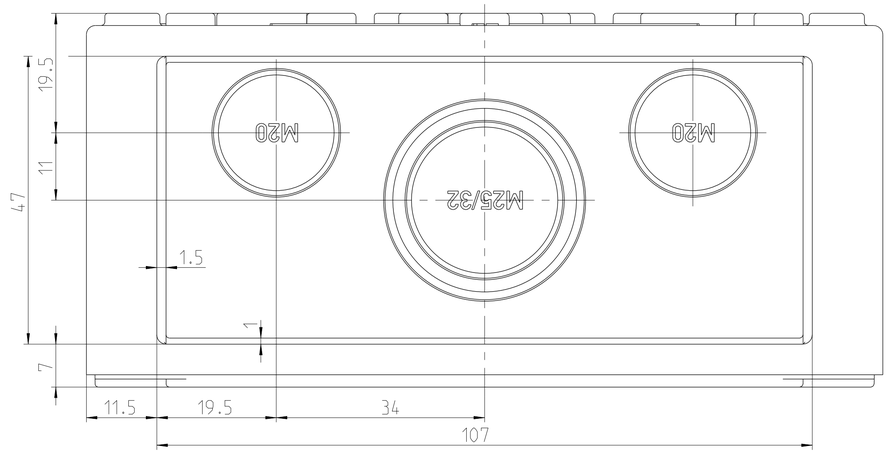

Katalogzeichnung: TK 1313 metrisch

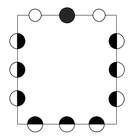

○ Metrischer Typ: M20

◒ Metrische Typen: M20/25

● Metrische Typen: M25/32

(Verwendungsbereich)			(Zul.Abw.)	(Oberflaeche)	Maßstab 2:1 (Volumen in cm³)
					(Werkstoff,Halbzeug)
Weitergabe sowie Vervielfältigung dieses Dokuments, Verwertung und Mitteilung seines Inhalts sind verboten, soweit nicht ausdrücklich gestattet. Zuwiderhandlungen verpflichten zu Schadenersatz. Alle Rechte für den Fall der Patent-, Gebrauchsmuster- oder Geschmacksmustereintragung vorbehalten.				Datum / Name	(Benennung)
			Bearb.	22.02.08 / W SP	Massblatt
			Gepr.	29.05.12 / MGu	TK 1313 metrisch
			Vers.		
			Status	Freigabe	(Zeichnungsnummer) / Blatt
1	Änr 074/12	29.05.12 / W SP			M-TK-1313metrisch / 1
Zust.	Aenderung	Datum / Name	(Urspr.)		(Ersatz fuer:) Zeichnung v.10.07.2002 (ME10) / A1 Bl.

(Dateiname Model:) M-TK-1313METRISCH (Dateiname Zeichnung:) M-TK-1313METRISCH