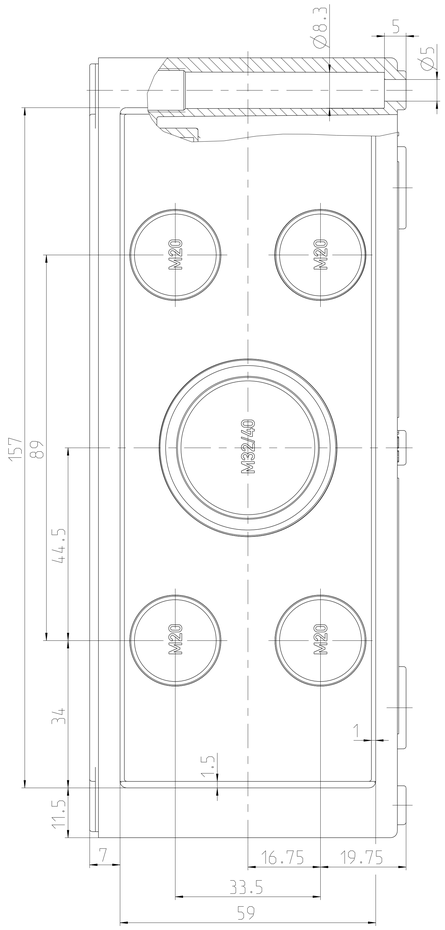

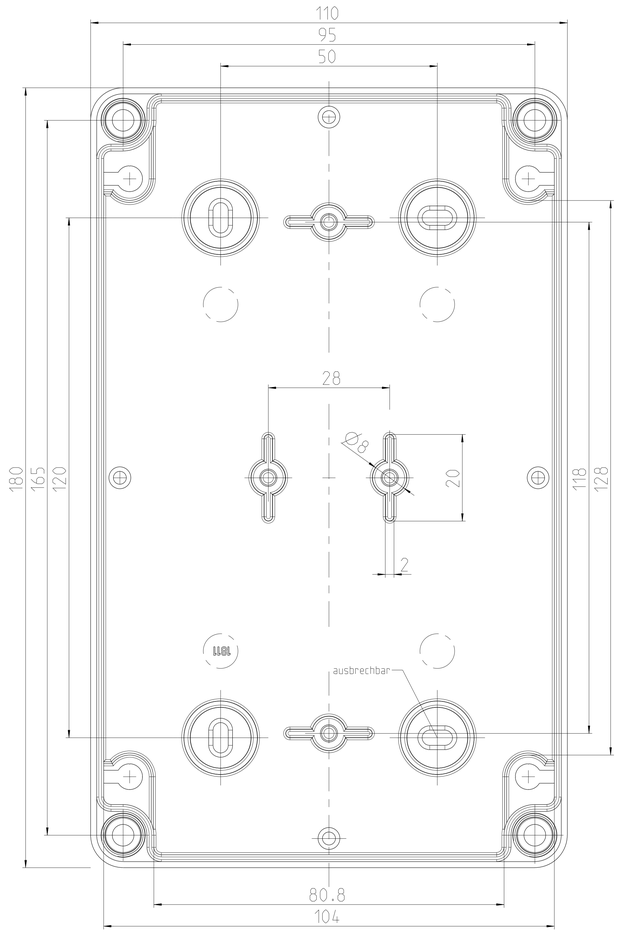

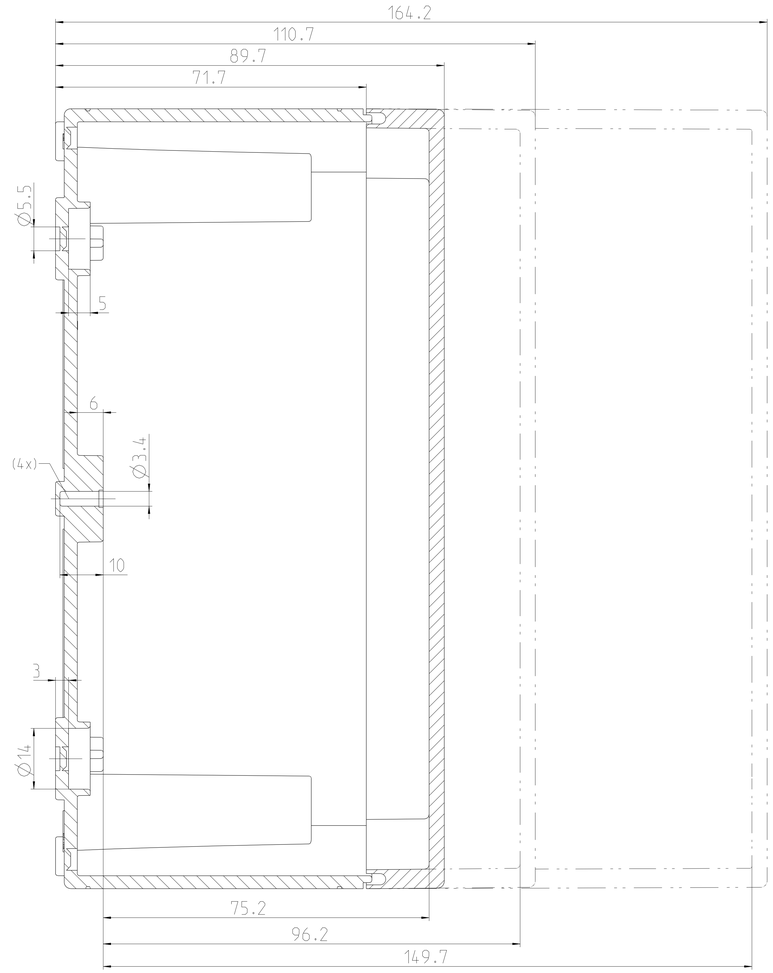

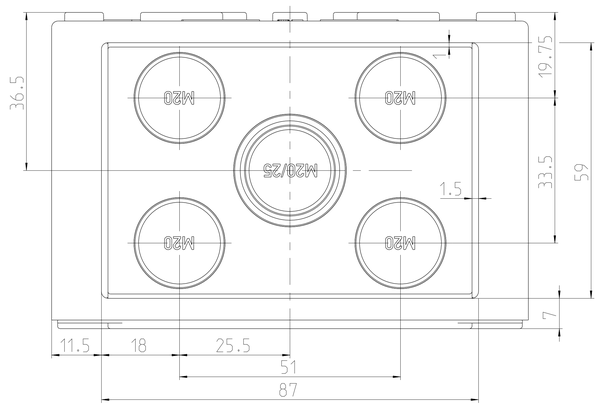

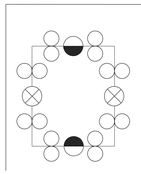

Katalogzeichnung: TK 1811

- Metrischer Typ: M20
- Metrische Typen: M20/25
- Metrische Typen: M32/40
- Pg Typ: Pg 16
- Pg Typen: Pg 21/16
- Pg Typen: Pg 29/21

(Verwendungsbereich)	(Zuz.-Abw.)	(Oberflaeche)	Maßstab 2:1		(Volumen in cm³)
			(Werkstoff,Halbzeug)		
Weitergabe sowie Vervielfältigung dieses Dokuments, Verwertung und Mitteilung seines Inhalts sind ohne ausdrückliche schriftliche Zustimmung gestattet. Zuwiderhandlungen verpflichten zu Schadensersatz. Alle Rechte für den Fall der Patent-, Gebrauchsmuster- oder Geschmacksmustereintragung vorbehalten.		Datum / Name	(Benennung) Massblatt TK 1811		
	Bearb.	18.02.08 / WSP			
	Gesp.	29.05.12 / MSu			
	Vers.				
	Status	Freigabe			
1 / BK Ofu.r12 / 29.05.12 / WSP			(Zeichnungsnummer) M-TK-1811		Blatt 1
Zust. / Aenderung / Datum / Name			(Ersatz fuer:) Zeichnung v.10.07.2002(ME10)		A0 Bl.

ospelsberg

(Dateiname Model.) M-TK-1811

(Dateiname Zeichnung) M-TK-1811