# VS35W - Schemat podłączenia.

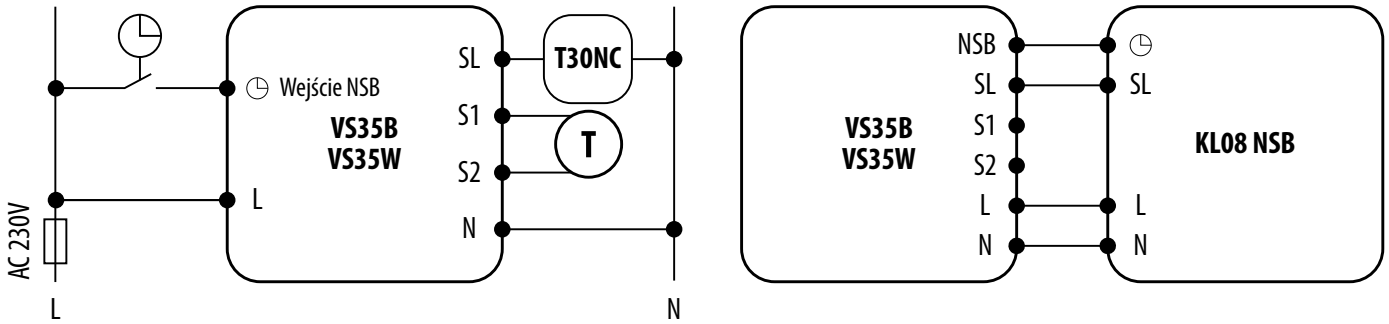


## LEGENDA

| | | | |
|---|---|---|---|
| | Zasilanie bateryjne | | Komunikacja bezprzewodowa |
| L, N | Napięcie zasilania 230V AC | | Pompa |
| | Bezpiecznik | M | Siłownik zaworu |
| COM, NO, NC | Styki beznapięciowe wyjściowe | T | Czujnik temperatury |
| S, S1, S2 | Oznaczenie wejścia | | Wentylator 3-biegowy 230V AC |
| SL | Wyjście napięciowe 230V AC | | Żarówka lub inne obciążenie |
| | Styk normalnie otwarty (zwierany) | T30NC | Siłownik termoelektryczny |
| | Styk normalnie zamknięty (rozwierany) | | Programator czasowy |
| | Styk przełączny NC/COM/NO | | Zewnętrzny styk zwierany |
| | Kocioł - Podłączenie kotła* - Styki w kotle do podłączenia regulatora ON/OFF (wg instrukcji kotła) | | Transformator |