# Arkusz danych produktu

Specyfikacje

# OsiSense XS Czujnik indukcyjny płaski z wyjściem PNP 1NC, 12/24V DC, konektor M12

XS7C1A1PBL01M12

Produkt niedostępny od: 31 marzec 2022

Koniec serwisu: 31 marzec 2022

Produkt wycofywany

## Parametry podstawowe

| | |
|---|---|
| **Gama produktów** | Telemecanique Inductive proximity sensors XS |
| **Nazwa serii** | Uniwersalny |
| **Rodzaj czujnika** | Czujnik indukcyjny zbliżeniowy |
| **Zastosowanie urządzenia** | - |
| **Nazwa czujnika** | XS7 |
| **Konstrukcja czujnika** | Wersja płaska 40 x 40 x 15 |
| **Rozmiar** | 15 mm |
| **Typ korpusu** | Stacjonarny |
| **Możliwy montaż kryty detektora** | Czoło zabudowane |
| **Materiał** | Plastik |
| **Materiał obudowy** | PBT |
| **Rodzaj sygnału wyjściowego** | Dyskretny |
| **Metoda okablowania** | 3-przewodowy |
| **Funkcja wyjścia dyskretnego** | 1 NC |
| **Rodzaj obwodu wyjściowego** | DC |
| **Typ wyjścia dyskretnego** | PNP |
| **Przyłącza elektryczne** | 4 piny M12 zdalne złącze męskie |
| **Długość kabla** | 0,15 m |
| **Znamionowe napięcie zasilania [Us]** | 12...24 V DC z zabezpieczenie przed odwrotną polaryzacją |
| **Zdolność łączeniowa w mA** | <= 100 mA DC z zabezpieczenie przeciążeniowe i zwarciowe |
| **Stopień ochrony IP** | IP67 podwójna izolacja zgodnie z IEC 60529 |

## Parametry uzupełniające

| | |
|---|---|
| **Czoło wykrywania** | Przedni |
| **Materiał przedni** | PBT |
| **Strefa robocza** | 0…12 mm |
| **Histereza** | 1...15% Sr |

Wyłączenie odpowiedzialności: Niniejsza dokumentacja nie pełni funkcji zastępczej i nie powinna być wykorzystywana do określenia niezawodności lub przydatności opisanych w niej produktów do konkretnych zastosowań użytkownika

| | |
|---|---|
| **Materiał izolacji przewodu** | PvR |
| **Lampka led LED informująca o stanie łącznika** | Stan wyjściowy: 1 lampka LED (żółty) |
| **Graniczne napięcie zasilające** | 10…36 V DC |
| **Częstość łączeń** | <= 1000 Hz |
| **Maximum voltage drop** | <2 V (zamkniętych) |
| **Obciążenie prądowe** | <= 10 mA brak obciążenia |
| **Maximum delay first up** | 10 ms |
| **Maximum delay response** | 2 ms |
| **Maximum delay recovery** | 5 ms |
| **Oznakowanie** | CE |
| **Głębokość** | 15 mm |
| **Wysokość** | 40 mm |
| **Szerokość** | 40 mm |

## Środowisko pracy

| | |
|---|---|
| **Certyfikaty produktu** | C-Tick<br>Ecolab<br>CSA<br>UL |
| **Temperatura otoczenia dla pracy urządzenia** | -25…70 °C |
| **Temepratura otoczenia dla przechowywania** | -40…85 °C |
| **Odporność na wibracje** | 25 gn amplituda = +/- 2 mm (f = 10…55 Hz) zgodnie z IEC 60068-2-6 |
| **Odporność na wstrząsy** | 50 gn dla 11 ms zgodnie z IEC 60068-2-27 |

## Jednostka opakowania

| | |
|---|---|
| **Typ jednostki opakowania 1** | PCE |
| **Ilość jednostek opakowania 1** | 1 |
| **Waga dla opakowania 1** | 82,0 g |
| **Wysokość dla opakowania 1** | 4,2 cm |
| **Szerokość dla opakowania 1** | 9,1 cm |
| **Długość dla opakowania 1** | 6,7 cm |
| **Typ jednostki dla opakowania zbiorczego 2** | S02 |
| **Ilość dla opakowania zbiorczego 2** | 22 |
| **Waga dla opakowania zbiorczego 2** | 2,296 kg |
| **Wysokość dla opakowania zbiorczego 2** | 15 cm |
| **Szerokość dla opakowania zbiorczego 2** | 30 cm |
| **Długość dla opakowania zbiorczego 2** | 40 cm |

## Oferta zrównoważonego rozwoju

| | |
|---|---|
| **Stan trwałej oferty** | Produkt Green Premium |

| | |
|---|---|
| **Rozporządzenie REACh** | Deklaracja REACh |
| **Europejska dyrektywa RoHS** | Zgodność z pro-active (produkt poza zakresem obowiązywania dyrektywy UE RoHS)<br>Europejska deklaracja RoHS |
| **Bez rtęci** | Tak |
| **Informacje na temat zwolnienia z RoHS** | Tak |
| **Ujawnienie informacji o wpływie na środowisko** | Środowiskowy profil produktu |

## Warunki gwarancji

| | |
|---|---|
| **Gwarancja** | 18 miesięcy |

# Arkusz danych produktu XS7C1A1PBL01M12

Dimensions Drawings

## Dimensions

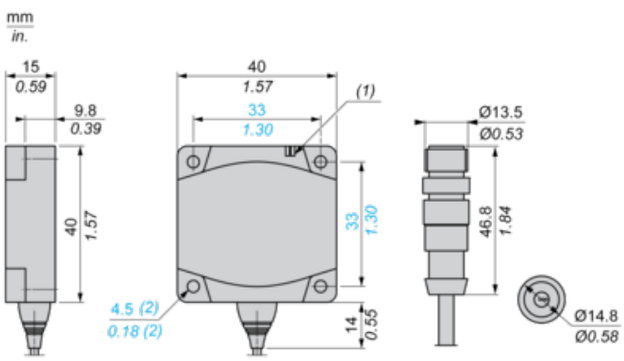


**(1)** LED

**(2)** For CHC type screws

## Setting-up

### Minimum Mounting Distances (mm)

**Side by Side**

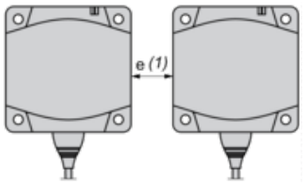


**e (1) ≥** 45

**Face to Face**

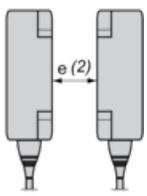


**e (2) ≥** 110

**Facing a Metal Object**

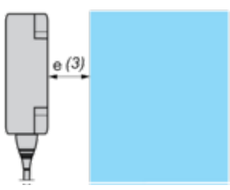


**e (3) ≥** 45

## Wiring Schemes

### PNP

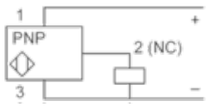

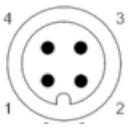
**M12**