Karta charakterystyki technicznej

Kaseta rewizyjna ZESR7

Nr kat. 7406792

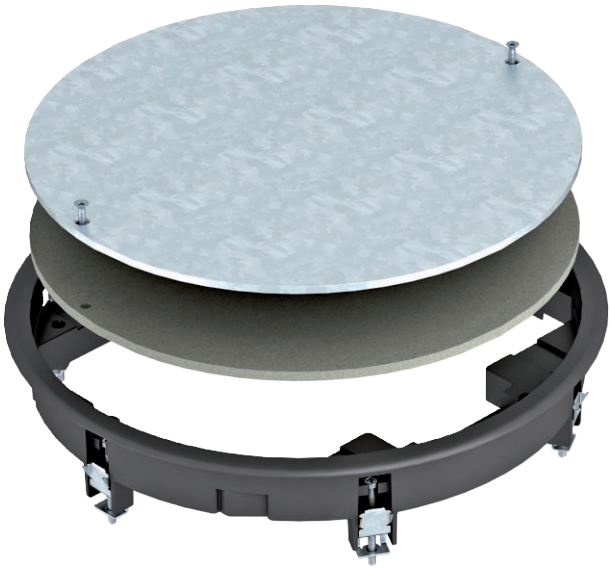

Kaseta rewizyjna do zamknięcia okrągłego otworu montażowego wielkości znamionowe R7 w systemach kanałów oraz w podłogach technicznych. Z uniwersalnym uchwtem montażowym. Ochronna ramka dywanowa wykonana z poliamidu.

PA Poliamid

Dane podstawowe

Nr kat.	7406792
Typ	ZESR7 10U 9011
Oznaczenie 1	Wkładka gniazda przelotowego
Oznaczenie 2	do montażu uniwersaln.
Kolor	grafitowoczarny
Numer RAL	9011
Materiał	Poliamid
Materiał skrót	PA
Najmniejsza jednostka sprzedazy (VG)	1,00 szt.
Waga	225,80 kg/100 szt.

Karta charakterystyki technicznej

Kaseta rewizyjna ZESR7

Nr kat. 7406792

Dane techniczne

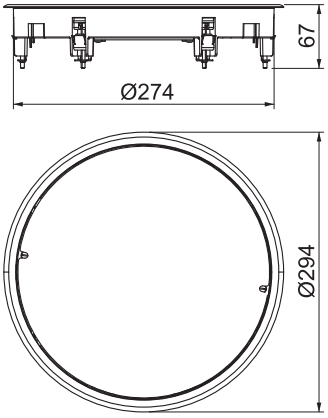

Wymiar h	78,00 mm
Ø zewnętrzna	294,00 mm
Einbaudurchmesser	275,00
Ilość urządzeń do zabudowy	0,00
Wykonanie	okrągła
Grubość wykładziny podlogowej	10,00 mm
Pielęgnacja podłogi	suchy
Głębokość montażowa	78,00 mm
Wysokość posadzki	75 mm
Odpowiednie do czyszczenia na mokro	☐
Odpowiednie do kanału podpodlogowego zalewanego betonem	☑
Odpowiednie do podłóg podwójnych	☑
Odpowiednie do podłóg drazonych	☑
Odpowiednie do kanałów podpodlogowych	☑
Wielkość znamionowa puszek instalacyjnych	R7
Odpowiednie do puszek podpodlogowych	350
Mechanizm otwierania	Zaślep.
Wersja ram	Ochronna ramka dywanowa