Karta charakterystyki technicznej

Ogranicznik przepięć V10 1-biegunowy + NPE, 280 V

Nr kat. 5093418

Ogranicznik przepięć Typu 2+3

- Kompletne urządzenie, składające się z podstawy i wkładek, wstępnie zmontowane i gotowe do podłączenia
- Dedykowany do systemów sieciowych TN-S i TT
- Zawiera termiczne i dynamiczne urządzenie odłączające
- Z optyczną sygnalizacją uszkodzenia
- Wysoka przewodność elektryczna i długa żywotność
- Oznaczone połączenia

Przykład zastosowania: budynki mieszkalne, domy jednorodzinne

LPZ 1→3 Type 2+3

Wymiary

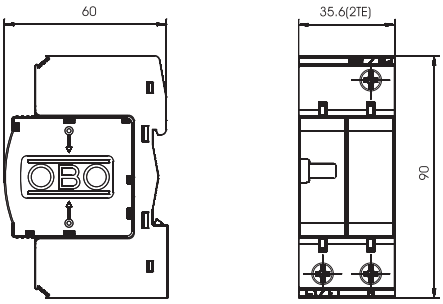

Dane podstawowe

Nr kat.	5093418
Typ	V10-C 1+NPE-280
Oznaczenie 1	Ogranicznik przepięć V10
Oznaczenie 2	wersja jednobiegunowa z NPE
Wymiar	280V
Najmniejsza jednostka sprzedazy (VG)	1,00 szt.
Waga	22,20 kg/100 szt.

Karta charakterystyki technicznej

Ogranicznik przepięć V10 1-biegunowy + NPE, 280 V

Nr kat. 5093418

Dane techniczne

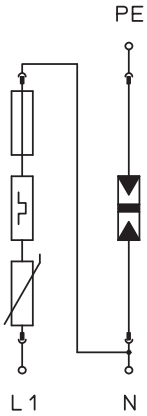

SPD zgodnie z EN 61643-11	Typ 2+3
SPD zgodnie z IEC 61643-11	klasa II+III
Klasa testu Typ 2	☑
Napięcie znamionowe	230,00 V
najwyższe napięcie ciągłe AC	280,00 V
Największe napięcie trwałej pracy	280,00 V
Najwyższe napięcie trwałej pracy (N-PE)	255,00 V
Znamionowy prąd wyładowczy (8/20)	10 kA
Znamionowy prąd wyładowczy (8/20µs) [L-N]	10,00 kA
Znamionowy prąd wyładowczy (8/20µs) [N-PE]	30,00 kA
Maksymalny prąd wyładowczy (8/20 µs)	20,00 kA
Maksymalny prąd wyładowczy (8/20 µs) [L-N]	20,00 kA
Maksymalny prąd wyładowczy (8/20 µs [N-PE]	50,00 kA
Prąd wyładowczy (8/20) [lacznie]	20,00 kA
Napięciowy poziom ochrony	< 1,1 kV
Napięciowy poziom ochrony (N-PE)	< 1,2 kV
Czas zadziałania	< 25 ns
Maksymalne zabezpieczenie	125,00 A
Zakres temperatur	-40-+80 °C
Liczba biegunów	1+N/PE
Wersja	1+NPE
Rodzaj mocowania	Szyna kołpakowa 35 mm
Rodzaj montażu	Szyna kołpakowa 35 mm
Stopień ochrony	IP 20
Stopień ochrony	IP 20
Wydmuchowy	☐
Szerokość w modulach TE (17,5 mm)	2
zdalna sygnalizacja	☐
Zestyk sygnalizacji zdalnej	☐
Przekrój przyłączanych przewodów giętkich	2,50 - 35,00 mm²
Przekrój przyłączanych przewodów sztywnych	2,50 - 35,00 mm²
Przekrój przyłączanych przewodów wielodrutowych	2,50 - 35,00 mm²
Sygnalizacja	optyczna