Karta charakterystyki technicznej

Kanał, typ LKM 40040

Nr kat. 6248497

Pokrywa i podstawa kanału z perforacją dna.
Wyrównanie potencjałów między pokrywą a podstawą jest zagwarantowane bez dodatkowych elementów.

St	stal
FSK	cynkowany taśmowo / powłoka z tworzywa sztucznego

Dane podstawowe

Nr kat.	6248497
Typ	LKM40040RW
Oznaczenie 1	Kanał prowadzenia przewodów
Oznaczenie 2	z perforacją dna
Wymiar	40x40x2000
Kolor	czysta biel
Numer RAL	9010
Materiał	Stal
Materiał skrót	St
Powierzchnia	cynkowany taśmowo / powłoka z tworzywa sztucznego
Powierzchnia według DIN	DIN EN 10346
Powierzchnia skrót	FSK
Najmniejsza jednostka sprzedazy (VG)	2,00 m
Waga	127,60 kg/100 m

Karta charakterystyki technicznej

Kanał, typ LKM 40040

Nr kat. 6248497

Dane techniczne

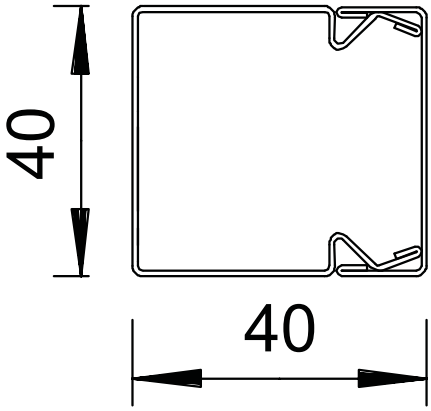

Długość	2.000,00 mm
Szerokość	40,00 mm
Wysokość	44,00 mm
Wymiar B x H	40 x 44 mm
Ilość stałych przegród	0,00
Ilość wsówanych przegród	0,00
Typ pokrywy	luźny
Rodzaj mocowania	Perforacja dna
Bezhalogenowy	☑
Klamra mocująca kable	☑
Łącznik kanału	☑
Przekrój użytkowy	1.345,00 cm²
Folia ochronna	☐