AURATON Hydra

Sterownik zaworu trójdrożnego

AURATON Hydra to sterownik zaworu trójdrożnego obsługujący siłowniki z wyłącznikami krańcowymi oraz bez wyłączników krańcowych. Współpracuje również z zaworem czterodrogowym. Urządzenie proporcjonalnie otwiera i zamyka zawór w przedziale histerezy +/-5°C. Każda zmiana temperatury o 1°C, powoduje otwarcie lub zamknięcie zaworu o 10%. Użytkownik może sterować temperaturą w zakresie od 10°C do 90°C, natomiast pomiar temperatury jest realizowany w przedziale od 2°C do 99°C. W przypadku chwilowego braku zasilania, uruchomiona zostaje funkcja autokalibracji, a po ustąpieniu awarii sterownik przystępuje do normalnej pracy. Dodatkowo autokalibracja uruchamia się samoczynnie co 14 dni. Funkcja AntiStop poprawia precyzję pracy siłownika i zapobiega procesowi zastania się nieużywanego zaworu. Tryb pracy sterownika jest sygnalizowany akustycznie oraz przy pomocy diod. AURATON Hydra jest wyposażony w wyświetlacz LED z bieżącymi wskazaniami temperatury.

- Wyświetlacz LED z bieżącymi wskazaniami temperatury
- Otwarcie i zamknięcie zaworu w przedziale histerezy +/-5°C
- Obsługa zaworów z wyłącznikami krańcowymi oraz bez nich
- Funkcja AntiStop - zapobiega zastaniu nieużywanego zaworu
- Możliwość współpracy z zaworem czterodrogowym

Dane techniczne

Zasilanie	230V AC, 50Hz, 1,5W
Zakres temperatury pracy	0 – 40°C
Sygnalizacja stanu pracy	Wyświetlacz LED
Zakres sterowania temperatury	10 – 90°C
Zakres pomiaru temperatury	2 – 99°C
Zakres nastawy czasu pracy siłownika	10 – 400 sekund
Histereza	± 5°C
Maksymalne obciążenie	Max. 250V AC, max. 1A
Stopień ochrony	IP 20

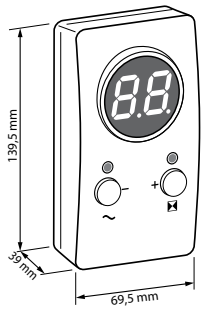

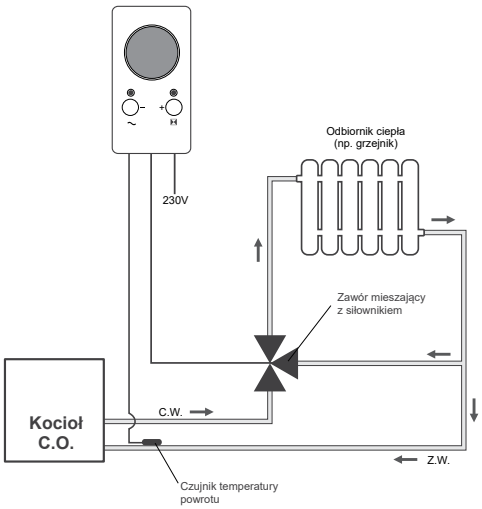

Ciepło pod kontrolą

Producent:
LARS, ul. Świerkowa 14, 64-320 Niepruszewo
tel. +48 61 840 40 40, e-mail: trade@auraton.pl
www.auraton.pl