ENGINEERING
TOMORROW

Opis techniczny

Wzmacniacz Danfoss Zigbee

Opis

Wzmacniacz sygnału Zigbee firmy Danfoss służy do zwiększania zasięgu między urządzeniami Zigbee lub rozwiązywania problemów w systemach, w których obiekty zakłócają sygnał.

Wzmacniacz podłącza się bezpośrednio do gniazdka zasilania 230 V.

Stosowanie

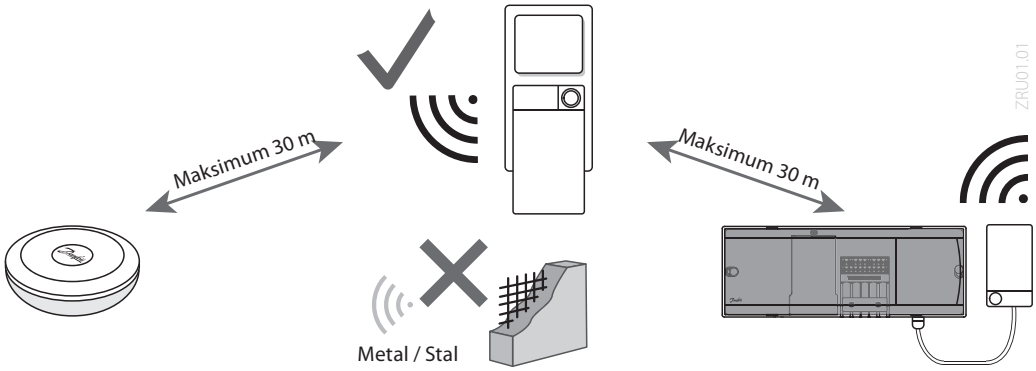

Informacja dla zamówienia

Wyrób	Kod
Wzmacniacz Danfoss Zigbee	**088U1131**

Tecnical data

Przeznaczenie	Zwiększenie odległości transmisji sygnału radiowego
Zakres temperatury otoczenia, ciągłe wykorzystanie	Od 0 °C do 40 °C
Częstotliwość	2,4 GHz
Stopień ochrony (klasa IP)	IP 20
Zgodność z wymienionymi dyrektywami	RED, RoHS
Kategoria przepięciowa	Klasa III
Napięcie zasilania	230 V~, 50 Hz
Temperatura dla testu wytrzymałości termoplastycznej	75 °C
Kontrola stopnia zanieczyszczenia	Stopień 2, wykorzystanie w zwykłych warunkach domowych
Klasa ochrony przeciwpożarowej	Klasa A
Znamionowe napięcie impulsowe	4 kV
Czas pracy	Podłączone na stałe
Zakres temperatur, przechowywanie i transport	Od –20 °C do +65 °C
Instrukcje w sprawie utylizacji	Produkt należy utylizować zgodnie z wymogami dotyczącymi odpadów elektronicznych

Kreślenie

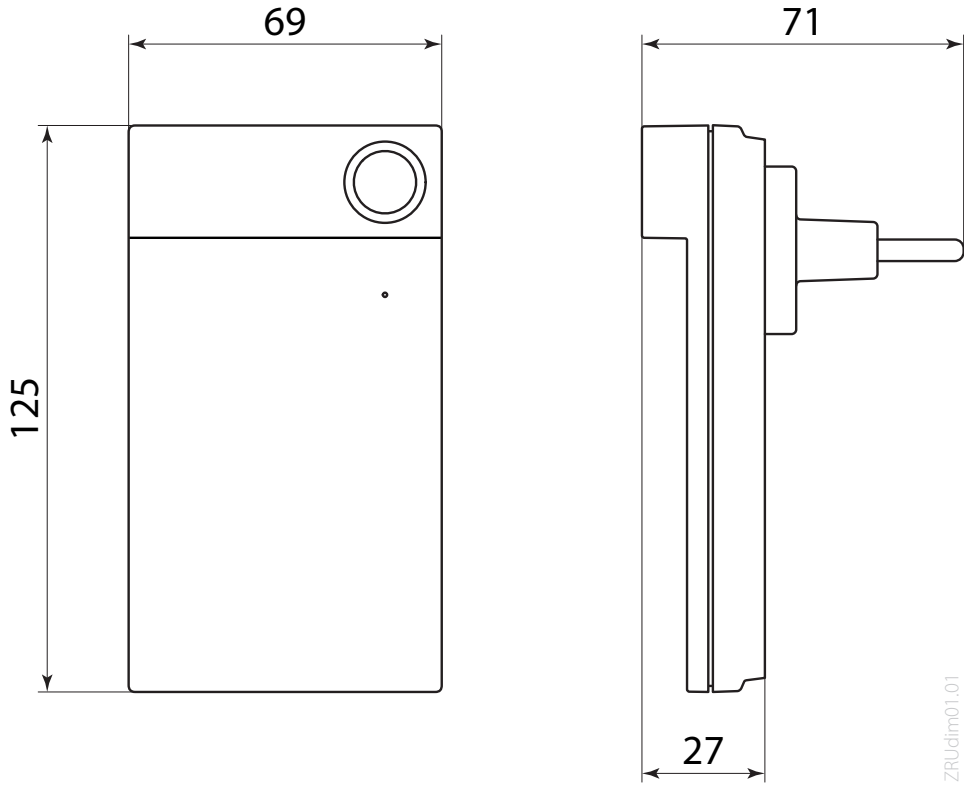

Danfoss Poland Sp. z o.o.
z siedzibą w Grodzisku Mazowieckim 05-825 przy ul. Chrzanowskiej 5, zarejestrowana w Sądzie Rejonowym dla m. st. Warszawa w Warszawie,
XIV Wydział Gospodarczy Krajowego Rejestru Sądowego, KRS: 0000018540, NIP: 586-000-58-44, REGON: 190209149, Kapitał Zakładowy 31 922 100 zł
Heating Segment • danfoss.pl • +48 22 104 00 00 • E-mail: bok@danfoss.com

Danfoss nie ponosi odpowiedzialności za możliwe błędy drukarskie w katalogach, broszurach i innych materiałach drukowanych. Dane techniczne zawarte w broszurze mogą ulec zmianie bez wcześniejszego uprzedzenia, jako efekt stałych ulepszeń i modyfikacji naszych urządzeń. Wszystkie znaki towarowe w tym materiale są własnością odpowiednich spółek. Danfoss, logotyp Danfoss są znakami towarowymi Danfoss A/S. Wszystkie prawa zastrzeżone.