IP 65 | UV | IK 08 | 400 V | ABS PC

HERMETICA RN 2x12+2 IP65

Typ	Kolor	Opak. szt.	Waga kg/1 szt.	Indeks
RN-2x12+2	Szary RAL 7035	1		**2209-01**
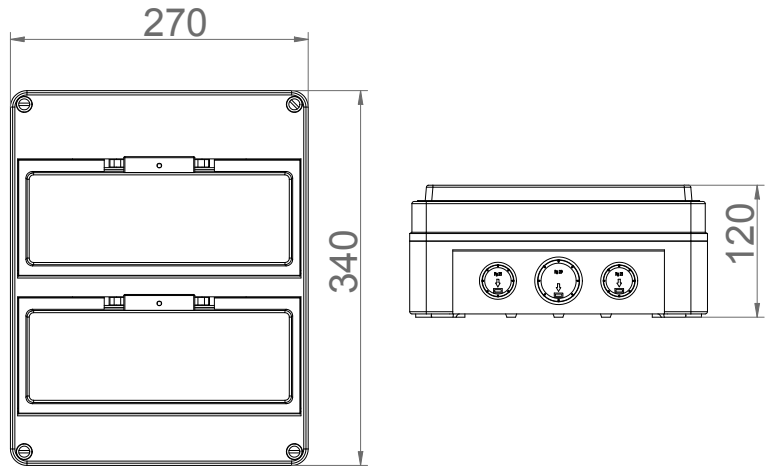
Wymiary:340x270x119,5 mm
Listwy przyłączeniowe na wyposażeniu.
N 12x(1-10)mm² + 2x(1-16)mm²
PE 12x(1-10)mm² + 2x(1-16)mm²