KONECKIE
ZAKŁADY
ODLEWNICZE S.A.

WŁAZ TWORZYWOWY OKRĄGŁY AO600

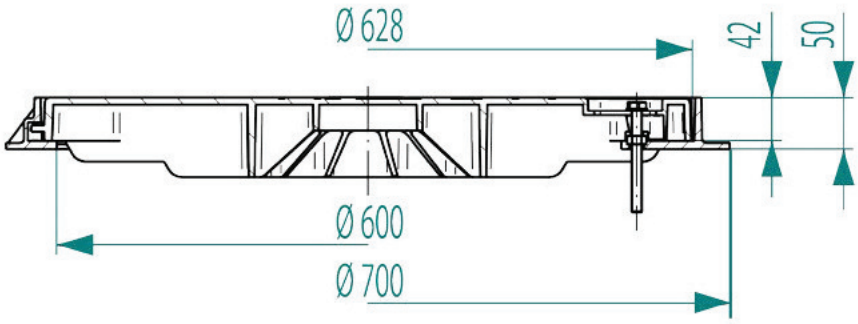

Przeznaczenie:

Zastosowanie wg PN-EN 124-2 Grupa 1 klasa A15 – powierzchnie przeznaczone wyłącznie dla pieszych i rowerzystów.

Opis produktu:

Włazy produkowane w kolorze czarnym. Pokrywa przykręcana.

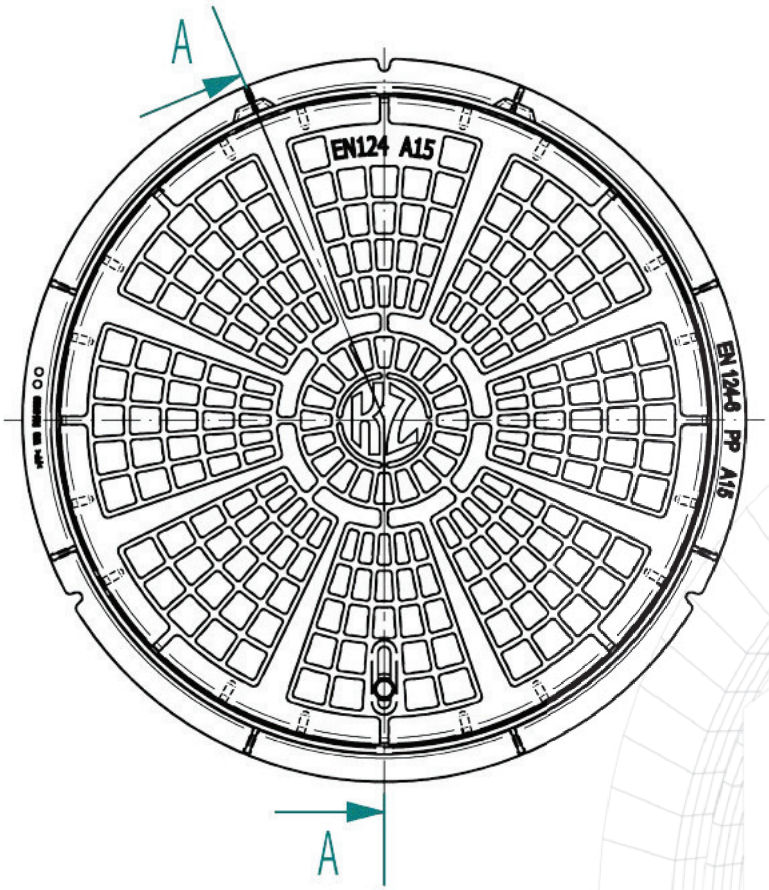

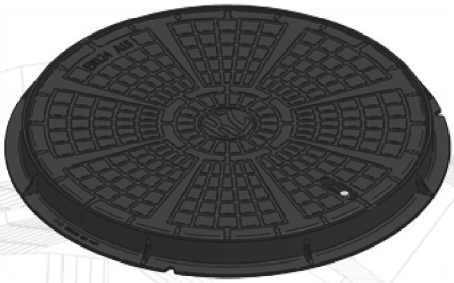

Indeks	Nazwa	Wytrzymałość [kN]
T0130-0166-0000-000	Właz tworzywowy okrągły AO 600	15