Dociskacze poziome

Stal/stal nierdzewna, z przylgą poziomą

SPECYFIKACJA

Wykonania

- Typ **M**: rozwidlone ramię dociskowe z dwoma przesuwnymi nakładkami
- Typ **MC**: rozwidlone ramię dociskowe z dwoma przesuwnymi nakładkami i GN 708.1 śrubą dociskową (patrz strona 1625)
- Typ **O**: ramię dociskowe pełne z uchem do przyspawania

Wersja ze stali

- Stal C10 hartowana powierzchniowo, ocynkowana, pasywacja niebieska
- Sworznie przegubów, stal ulepszana cieplnie
- Tuleje przegubów, hartowane powierzchniowo (dla rozmiaru ≥ 355)

Wszelkie części ruchome
Specjalnie przesmarowane

Rękojeść
Wysokiej jakości tworzywo, kolor czerwony, olejoodporne

Śruba dociskowa GN 708.1, typ A (patrz strona 1625)

- Stal ocynkowana
- Poduszka, czarny neopren, twardość 85 wg skali Shore A

Wersja ze stali nierdzewnej NI

Stal nierdzewna AISI 304

Wszelkie części ruchome
Specjalnie przesmarowane

Rękojeść
Wysokiej jakości tworzywo, kolor czerwony, olejoodporne

Śruba dociskowa GN 708.1, typ A (patrz strona 1625)

- Stal nierdzewna AISI 304
- Poduszka, czarny neopren, twardość 85 wg skali Shore A

DANE TECHNICZNE

- Właściwości stali nierdzewnej (patrz strona A26)

AKCESORIA

- Inne śruby dociskowe (patrz strona 1623)
- GN 809 uchwyty śrub dociskowych dla typu O (patrz strona 1630)
- GN 801 uchwyty śrub dociskowych dla typu M (patrz strona 1629)

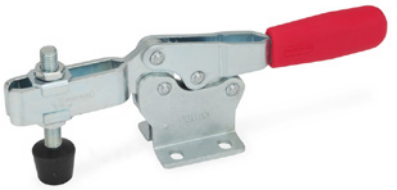

INFORMACJE

Dociskacze poziome z przylgą poziomą GN 820 są zaprojektowane zgodnie z zasadą: dźwignia i ramię dociskowe poruszają się w przeciwnym kierunku.
Gdy dociskacz jest w pozycji zamkniętej, dźwignia znajduje się w pozycji poziomej. Dzięki temu wymagają znacznie mniej miejsca do zastosowania docisku.
Dociskacze poziome z przylgą poziomą typ M, z dwoma przesuwanymi nakładkami, można stosować z różnymi śrubami dociskowymi wymaganymi w danej aplikacji. Typ MC w komplecie dostarczany jest ze śrubą dociskową wyposażoną w neoprenową, gumową poduszkę.
Typ O wyposażony jest w ucho do przyspawania, do którego możemy zamocować dowolny element dociskowy lub ramię, można go wyposażyć w uchwyt śruby dociskowej GN 809 (patrz strona 1630).

- Informacje ogólne dotyczące dociskaczy szybkomocujących (patrz strona 1560)

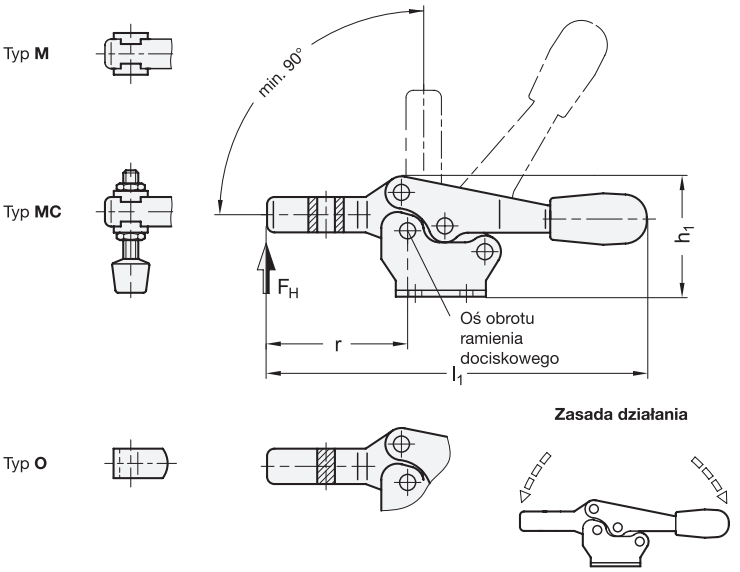

Wzory ELESA i GANTER - wszelkie prawa zastrzeżone.
Powielanie naszych rysunków zawsze z podaniem źródła pochodzenia.

GN 820 | Dociskacze poziome

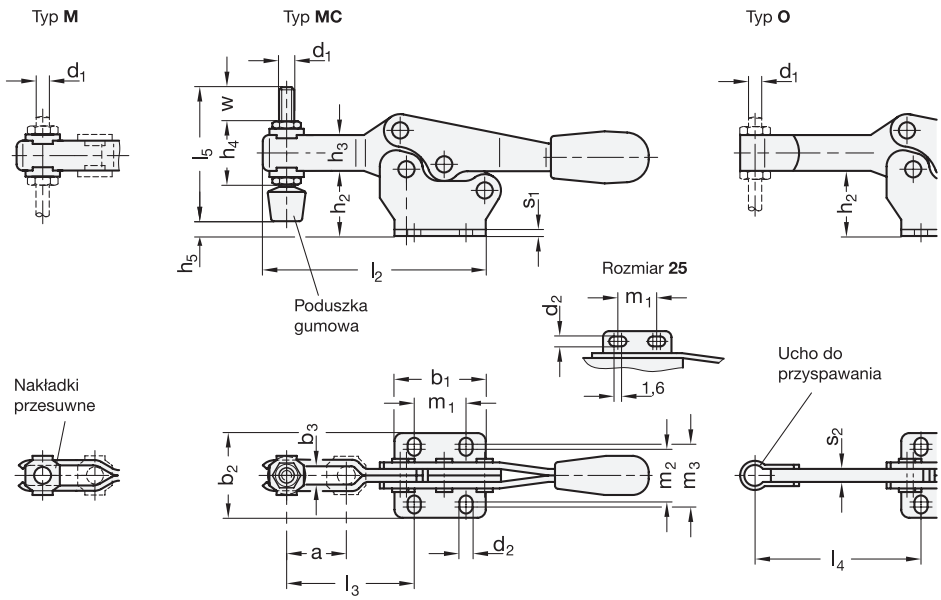

* Uzupełnić oznaczenie dociskacza poziomego o typ

M MC O

GN 820

Oznaczenie	Rozmiar	FH w N	a ≈	b1	b2	b3	d1	d2	h1 ≈	h2	h3	h4	h5 maks.	l1 ≈	l2 ≈	l3 ≈	l4 maks.	l5	m1	m2	m3	r	s1	s2	w	⚖
GN 820-25-*	25**	400	10	24	24.5	4.3	M 4	4.3	23	12	7	13.5	-	69	43	20	-	-	15	16	16	24.5	1.2	-	-	25
GN 820-75-*	75	900	20	28	26	5.5	M 5	4.5	37	20	11	19	5	118	67	40	49.5	45	13.5	16	19	43	2	4	15	85
GN 820-130-*	130	1000	32	36	40	6.5	M 6	5.5	51	30.5	16	25.5	14	168	92	53	64	55	26	22.4	28.4	62	2.5	5	17.5	203
GN 820-230-*	230	1700	37	44	42	8.5	M 8	6.5	61.5	36.5	18	30	12.5	196	110	63.5	78	68	26	26	31.5	72	3	6	20	329
GN 820-355-*	355	1800	58	60	56	10.4	M 10	8.5	83	50	22	37	23.5	270	161	96	115	77	41	38.8	43	108.5	3.5	7	19	700
GN 820-455-*	455	3200	65	70	65	12.4	M 12	8.5	98.5	60	26	43	27.5	309	186	116	135	100	41.5	40	43	126	4	10	33	1200

GN 820-NI

STAINLESS STEEL

Oznaczenie	Rozmiar	FH w N	a ≈	b1	b2	b3	d1	d2	h1 ≈	h2	h3	h4	h5 maks.	l1 ≈	l2 ≈	l3 ≈	l4 maks.	l5	m1	m2	m3	r	s1	s2	w	⚖
GN 820-25-*-NI	25**	400	10	24	24.5	4.3	M 4	4.3	23	12	7	13.5	-	69	43	20	-	-	15	16	16	24.5	1.2	-	-	20
GN 820-75-*-NI	75	900	20	28	26	5.5	M 5	4.5	37	20	11	19	5	118	67	40	49.5	45	13.5	16	19	43	2	4	15	80
GN 820-130-*-NI	130	1000	32	36	40	6.5	M 6	5.5	51	30.5	16	25.5	14	168	92	53	64	55	26	22.4	28.4	62	2.5	5	17.5	202
GN 820-230-*-NI	230	1700	37	44	42	8.5	M 8	6.5	61.5	36.5	18	30	12.5	196	110	63.5	78	68	26	26	31.5	72	3	6	20	330

** Rozmiar 25 jest dostępny tylko w wykonaniu typ M

Waga dla typu M

Wzory ELESA i GANTER - wszelkie prawa zastrzeżone.
Powielanie naszych rysunków zawsze z podaniem źródła pochodzenia.