onnline®

Instrukcja użytkowania

OPRAWA ULICZNA LED ONNSTREET 30W (CFD274)

OPRAWA ULICZNA LED ONNSTREET 50W (CFD276)

OPRAWA ULICZNA LED ONNSTREET 65W (CFD277)

ZESTAW AKCESORIÓW DO OPRAWY ONNSTREET (CFD275)

Instrukcja użytkowania PL

Przed użyciem prosimy o uważne zapoznanie się z poniższą instrukcją i jej zachowanie na przyszłość.

1. Specyfikacja:

Kod SAP	CFD274	CFD276	CFD277
Napięcie zasilania	100-240V 50/60Hz	100-240V 50/60Hz	100-240V 50/60Hz
Pobór mocy	30W	50W	65W
Strumień świetlny	2790lm	4650lm	6043lm
Temperatura barwowa	4000K	4000K	4000K
Wskaźnik oddawania barw (CRI)	>70	>70	>70
Kąt rozsyłu swiatła	135×65°	135×65°	135×65°
Współczynnik mocy (cosϕ)	>0.9	>0.9	>0.9
Temperatura pracy	-35°C ~+50°C	-35°C ~+50°C	-35°C ~+50°C
Sugerowana wysokość montażu	4-6m	4-6m	4-6m
Stopień ochrony (IP)	65	65	65
Odporność udarowa (IK)	IK08	IK08	IK08
Klasa ochronności	Klasa I	Klasa I	Klasa I
Średnia trwałość znamionowa	50,000 godzin	50,000 godzin	50,000 godzin
Wymiary (mm)	566*221*144	637*256*158	637*256*158
Waga	4.0 kg	5.1 kg	5.1 kg
Rodzaj i długość przewodu	8.0m, H05RN-F 3G1.5mm^2	8.0m, H05RN-F 3G1.5mm^2	8.0m, H05RN-F 3G1.5mm^2
Kolor	Szary	Szary	Szary

2. Montaż:

- Odpowiednie przewody do montażu oprawy to: H05RN-F 3G*1.5 mm2 lub H07RN-F 3G*1.5mm2.
- Prosimy o podłączenie zasilania do złącza kablowego (puszki) o właściwym IP. Przewody zasilające należy podłączyć w następujący sposób: brązowy (prądowy), niebieski (neutralny) i zielono-żółty (uziemienie).

3. Uwagi dotyczące bezpieczeństwa:

- Oprawa powinna być zamontowana przez wykwalifikowanego elektryka.
- Jeśli stwierdzono jakiekolwiek uszkodzenie w oprawie, nie należy jej montować.
- Nie należy instalować oprawy w pobliżu powierzchni łatwopalnych.
- Odległość pomiędzy oprawą a powierzchnią świetlną powinna wynosić co najmniej 0.5m.
- Jakiekolwiek naprawy mogą być przeprowadzane wyłącznie przez wykwalifikowaną osobę i przy użyciu orginalnych części. Niewłaściwa naprawa może spowodować poważne niebezpieczeństwo.
- Przed instalacją lub konserwacją należy odłączyć zasilanie.

UWAGA: DO NINIEJSZEJ OPRAWY NIEZBĘDNE JEST UZIEMIENIE

4. Instrukcja montażu

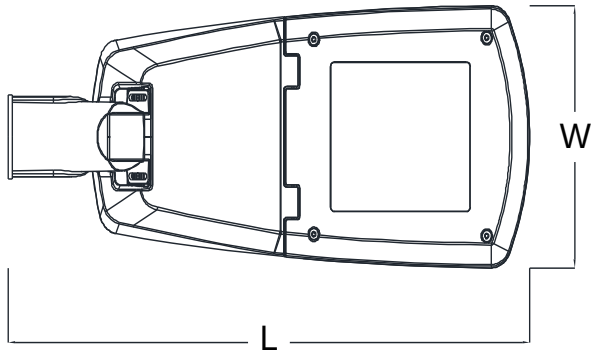

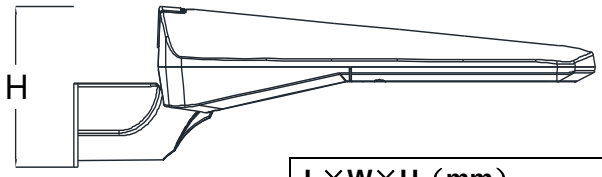

L×W×H（mm）
566×211×144mm
637×256×158mm
637×256×158mm

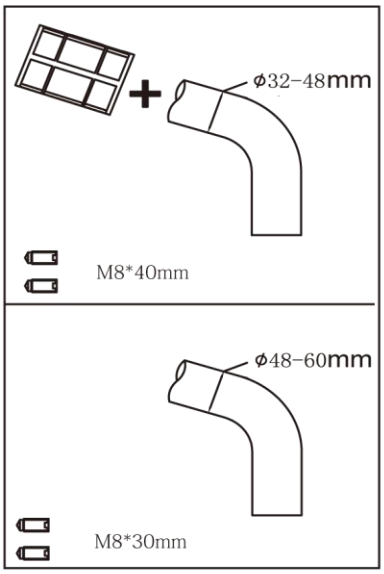

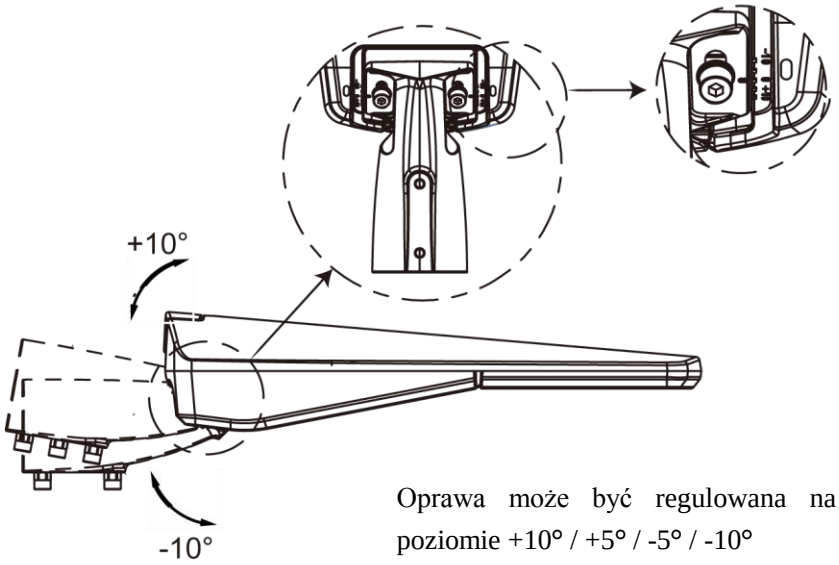

Oprawa może być regulowana na poziomie +10° / +5° / -5° / -10°

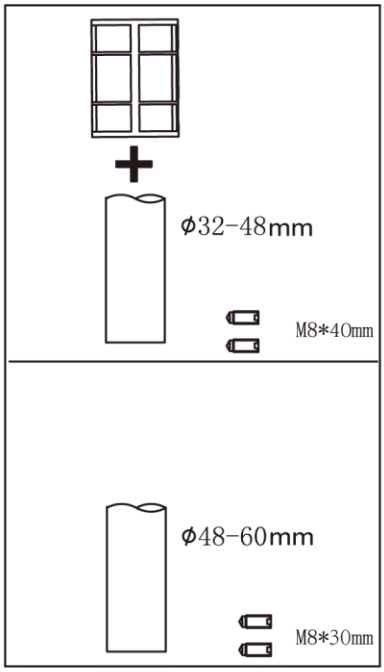

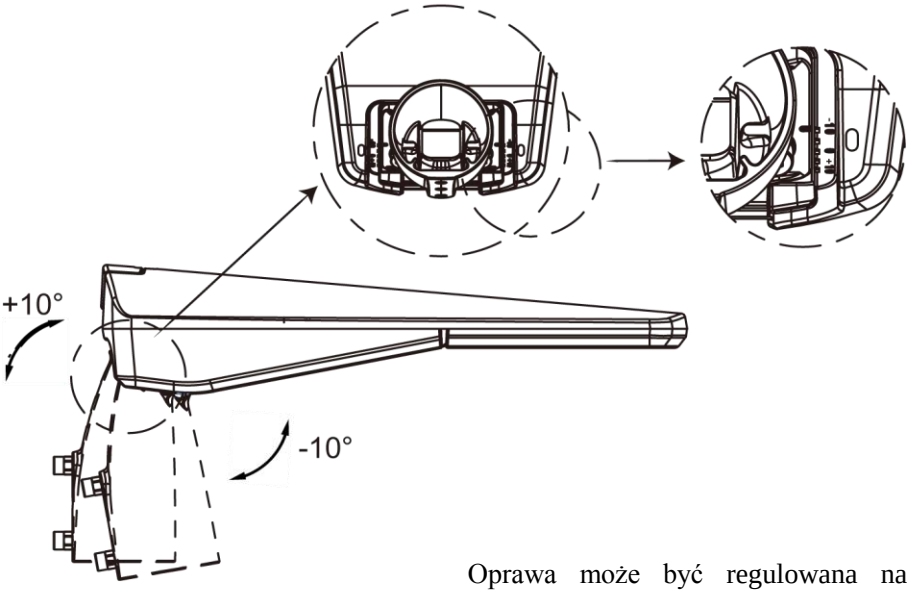

Oprawa może być regulowana na poziomie +10° / +5° / -5° / -10°

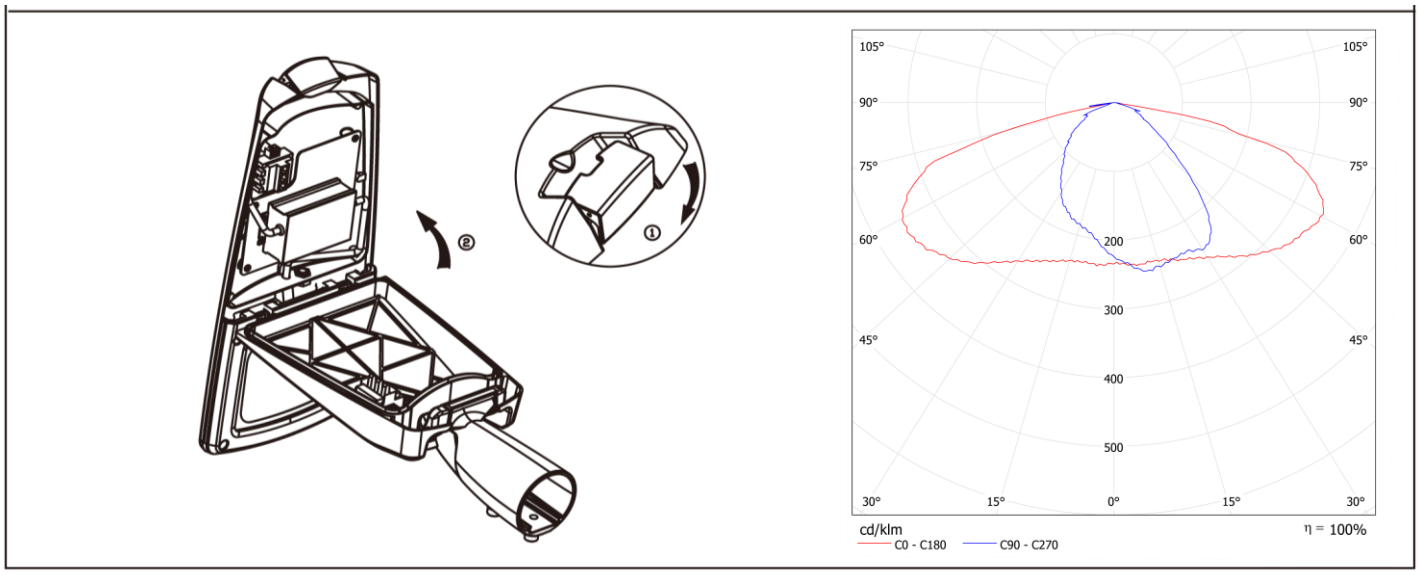

5. Zestaw akcesoriów

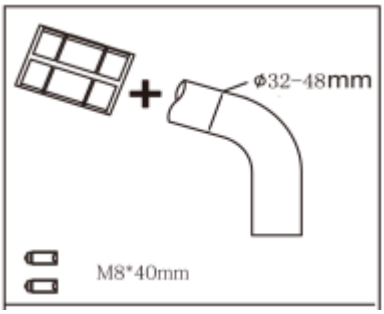

Zestaw akcesoriów zapasowych dostępny jest dla różnych wymagań instalacyjnych.
Zestaw zawiera 1 adapter i 2 śruby. Rozmiar adaptera: Ø 32-48mm, rozmiar śruby: M8*40mm.
Zestaw akcesoriów zapasowych nie jest dołączony do opakowania, można go kupić osobno.

5. Znaczenie symboli

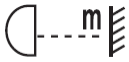

(m) minimalna bezpieczna odległość pomiędzy oprawą a powierzchnią łatwopalną.

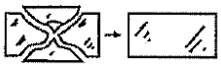

W przypadku pęknięcia osłony, należy ją wymienić używając szkła ochronnego o takich samych parametrach jak orginalne. Informacje dla użytkownika są zgodne z Art. 13 decyzji nr 151/05 o Wdrożeniu Dyrektyw Europejskich 2002/95/EC, 2002/96/EC i 2003/108/EC o zużytym sprzęcie elektrycznym i elektronicznym – WEEE.

Znak ten informuje, że produkt nie powinien być wyrzucany wraz z innymi odpadami domowymi w całej UE. Aby zapobiec potencjalnym szkodom dla środowiska lub zdrowia ludzkiego w wyniku niekontrolowanego usuwania odpadów, należy je poddać recyklingowi w celu promowania zrównoważonego ponownego wykorzystania zasobów materialnych. Aby zwrócić zużyte urządzenie, należy skorzystać z systemów zwrotu i odbioru lub skontaktować się ze sprzedawcą, u którego zakupiono produkt. Produkt zostanie poddany bezpiecznemu recyklingowi.

Klasa efektywności energetycznej:

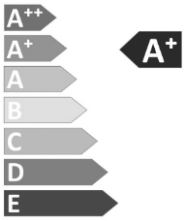

Importer w Polsce:
Onninen Sp. z o.o.
ul. Emaliowa 28
02-295 Warszawa
www.onninen.pl
Onninen Sp. z o.o. jest częścią Grupy Kesko Oyj